ITEM 58397

1/10th SCALE RADIO CONTROL 4x4 PICK-UP TRUCK

TOYOTA HILUX HIGH-LIFT

1/10 電動RC 4×4ピックアップ

トヨタ ハイラックス ハイリフト

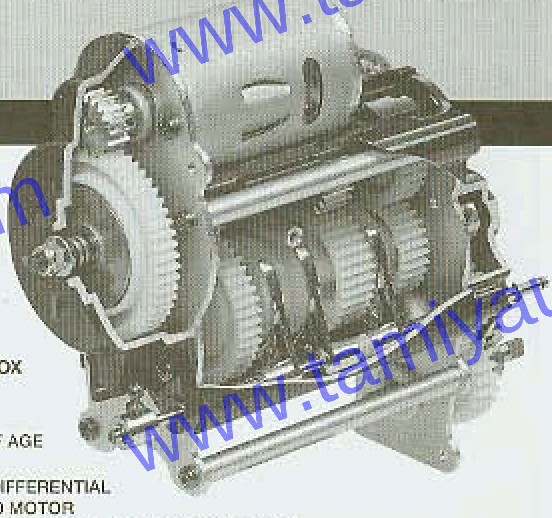

GEARBOX

★READY TO ASSEMBLE RADIO CONTROL MODEL KIT ★NOT SUITABLE FOR CHILDREN UNDER 10 YEARS OF AGE
★HIGHLY DETAILED BODY DEPICTS DISTINCTIVE SILHOUETTE OF TOYOTA HILUX PICK-UP TRUCK
★SHAFT DRIVEN 4WD SYSTEM TRANSMITS POWER FROM TYPE 540 MOTOR ★GEAR CASE WITH DIE-CAST DIFFERENTIAL
★MODEL MAY VARY FROM IMAGE ON BOX ★TO AVOID MALFUNCTIONS, USE ONLY KIT-SUPPLIED TYPE 540 MOTOR
★FUTABA ATTACK 4WD R/C SYSTEM RECOMMENDED (NOT INCLUDED) ★REQUIRES A 7.2V BATTERY (NOT INCLUDED) ★PAINT NOT INCLUDED

TAMIYA, INC. 3-7 ONDAWARA, SURUGA-KU, SHIZUOKA 422-8610 JAPAN

1007 ©2007 TAMIYA

58397 RCC Toyota Hilux High-Lift (11050684)

TOYOTA HILUX HIGH-LIFT

1/10th SCALE RADIO CONTROL 4x4 PICK-UP TRUCK

●小学生や組立になれていない方は、保護者の方や模型にくわしい方にお手伝いをお願いしてください。

組み立てる前に用意する物
ITEMS REQUIRED
ERFORDERLICHES ZUBEHÖR
OUTILLAGE NECESSAIRE

《使用するプロポセットについて》
4チャンネル2サーボ1アンプのプロポセットをご用意ください。また、4チャンネル3サーボプロポをお持ちの場合はバック付きFETアンプ又はMFC-02（マルチファンクションユニット）を組み合わせて使用することができます。
★取り扱いについては、それぞれの説明書をご覧ください。
《走行用バッテリー・充電器》
このキットはタミヤ・7.2Vバッテリー専用です。専用充電器とともにご用意ください。

RADIO CONTROL UNIT (NOT INCLUDED)
4-channel, 2-servo R/C unit with electronic speed controller is recommended for this model. 4-channel, 3-servo R/C unit can also be used in combination with ESC with reverse function or MFC-02 (Multi Function Unit).
★Refer to instruction manual included in R/C unit for safe use.
POWER SOURCE
This kit is designed to use a Tamiya 7.2V Racing Pack. Charge battery according to manual.

FERNSTEUER-EINHEIT (NICHT ENTHALTEN)
Für dieses Modell wird eine 4-Kanal RC-Anlage mit 2 Servos und elektronischem Fahrregler empfohlen. Eine 4-Kanal RC-Anlage mit 3 Servos kann in Verbindung mit einem EFR mit Rückfahr-Funktion oder der MFC-02 (Multi-Funktions-Einheit) verwendet werden.
★Für sichere Anwendung die bei der R/C-Einheit beiliegende Anleitung beachten.
STROMQUELLE
Für diesen Bausatz benötigt man den Tamiya 7,2V Racing Pack. Den Akku gemäß Anweisung aufladen.

ENSEMBLE DE RADIOCOMMANDE (NON INCLUS DANS LE KIT)
Un ensemble RC 4 voies avec deux servos et un variateur de vitesse électronique est recommandé. Un ensemble RC 4 voies avec trois servos est également utilisable associé à un variateur avant/arrière ou l'Unité Multi-Fonctions MFC-02.
★Se reporter aux instructions de l'ensemble de radiocommande pour une utilisation en toute sécurité.
BATTERIE DE PROPULSION
Le moteur qui équipe ce modèle peut être alimenté par une batterie Tamiya 7,2V Racing. Charger la batterie selon les indications du manuel du chargeur.

4チャンネルプロポ(セルフニュートラル方式スティックタイプ)
4ch transmitter (self-neutral stick type)
4-Kanal Sender (selbstneutralisierender Steuerknüppel)
Emetteur 4 voies (Emetteur 4 voies retour au neutre)

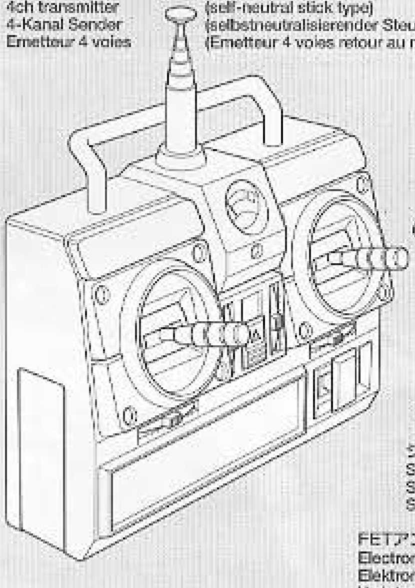

★2チャンネルプロポは使用できません。
★2-channel R/C unit cannot be used.
★2 Kanäle R/C Einheit können nicht verwendet werden.
★Ensemble R/C 2 voies ne peuvent être utilisés.

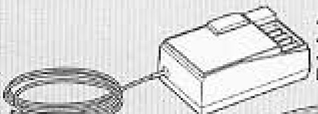

4チャンネル受信機
4ch receiver
4-Kanal Empfänger
Récepteur 4 voies

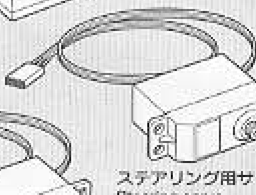

ステアリング用サーボ
Steering servo
Lenkservo
Servo de direction

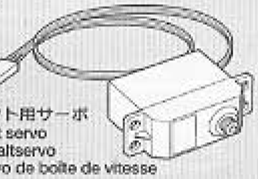

シフト用サーボ
Shift servo
Schaltservo
Servo de boîte de vitesse

FETアンプ(バック付)又はMFC-02(マルチファンクションユニット)
Electronic speed controller or MFC-02 (Multi-Function Unit)
Elektronischer Fahrregler oder MFC-02 (Multi-Funktions-Einheit)
Variateur de vitesse électronique ou MFC-02 (Unité Multi-Fonctions)

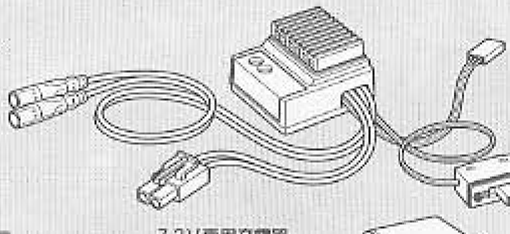

送信機用バッテリー単3乾電池8本
8×R6/AA/UM3(1,5V) batteries for transmitter
8×R6/AA/UM3(1,5V) Batterien für den Sender
8×Piles R6/AA/UM3 (1,5V) pour l'émetteur

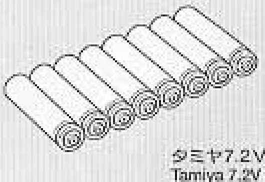

タミヤ7.2Vバッテリー
Tamiya 7.2V battery
Batterie: Tamiya 7,2V
Batterie Tamiya 7,2V

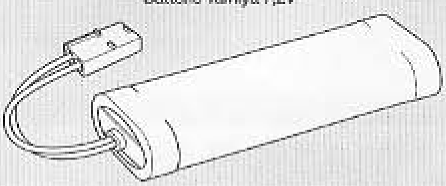

7.2V専用充電器
Compatible Charger
Geeignetes Ladegerät
Chargeur compatible

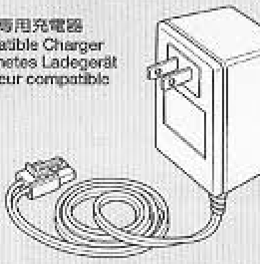

《使用する塗料》 TAMIYA PAINT COLORS / TAMIYA-FARBEN / PEINTURES TAMIYA

下記のプラスチック用塗料を用意してください。タミヤからはスプレー塗料、筆塗り塗料のほか各種塗装用品が発売されています。

《タミヤカラー》 TAMIYA PAINTS

TS-75	●シャンパンゴールド / Champagne gold / Champagner-Gold / Champagne métallisé
TS-64	●ダークマイカブルー / Dark mica blue / Dunkel-Mica-Blau / Bleu mica foncé
X-18	●セミグロスブラック / Semi gloss black / Seidenglanz Schwarz / Noir satiné
X-11	●クロームシルバー / Chrome silver / Chrom-Silber / Aluminium chromé
X-26	●クリヤーオレンジ / Clear orange / Klar-Orange / Orange translucide
X-27	●クリヤーレッド / Clear red / Klar-Rot / Rouge translucide

ボディカラーは車のオーナーになった気分で好きなカラーで塗装するのもよいでしょう。
Paint body as you like using Tamiya paints.
Bemalen Sie die Karosserie nach eigenen Ideen mit TAMIYA-farben.
Peindre la carrosserie à son gré avec des peintures Tamiya.

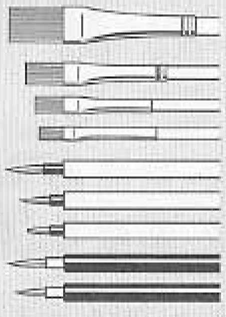

《用意する工具》 TOOLS RECOMMENDED / BENÖTIGTE WERKZEUGE / OUTILLAGE

+ドライバー（大）
+Screwdriver (large)
+Schraubenzieher (groß)
Tournevis+(grand)

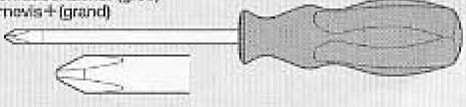

+ドライバー（小）
+Screwdriver (small)
+Schraubenzieher (klein)
Tournevis+(petit)

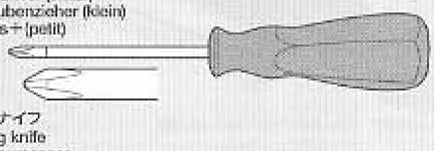

クラフトナイフ
Modeling knife
Modellbaumesser
Couteau de modéliste

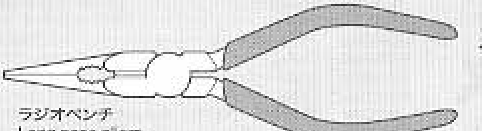

ラジオペンチ
Long nose pliers
Flachzange
Pinces à becs longs

ニッパー
Side cutters
Seitenschneider
Pinces coupantes

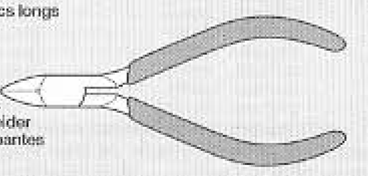

はさみ
Scissors
Schere
Ciseaux

ピンセット
Tweezers
Pinzette
Précelles

プラスチックモデル用接着剤
Plastic cement
Plastikkleber
Colle plastique

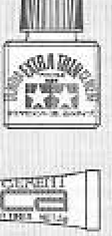

瞬間接着剤
Instant cement
Sekundenkleber
Colle rapide

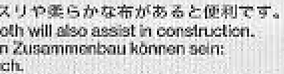

★この他に、ヤスリや柔らかな布があると便利です。
★File and soft cloth will also assist in construction.
★Hilfreich für den Zusammenbau können sein: Feile, weiches Tuch.
★Des limes et un chiffon doux seront également utiles.

●組み立てる前に説明図を必ずお読みください。また、保護者の方もお読みください。

●小さなお子様のいる場所での工作はおやめください。小さな部品やビニール袋を口に入れたりする危険があります。

●小学生やうまく組み立てられない方は、保護者の方やRCカーにくわしい方にお手伝いをお願いしてください。

●工具で固い物を切らないでください。刃が折れるなどの危険があります。

●色を塗る時や、接着剤を使う場合は必ず窓を開けて換気に注意してください。

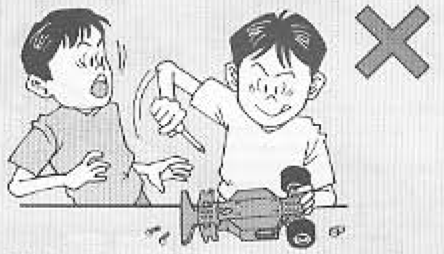

●組み立てる時はまわりに注意してください。また、工具を振り回すようなことはやめてください。

⚠ CAUTION

●Read carefully and fully understand the instructions before commencing assembly. A supervising adult should also read the instructions if a child assembles the model.
●When assembling this kit, tools including knives are used. Extra care should be taken to avoid personal injury.
●Read and follow the instructions supplied with paints and/or cement, if used (not included in kit).
●Keep out of reach of small children. Children must not be allowed to suck any part, or pull vinyl bag over their heads.

⚠ VORSICHT

●Bevor Sie mit dem Zusammenbau beginnen, sollten Sie alle Anweisungen gelesen und verstanden haben. Falls ein Kind das Modell zusammenbaut, sollte ein beaufsichtigender Erwachsener die Bauanleitung ebenfalls gelesen haben.
●Beim Zusammenbau dieses Bausatzes werden Werkzeuge einschließlich Messer verwendet. Zur Vermeidung von Verletzungen ist besondere Vorsicht angebracht.
●Wenn Sie Farben und/oder Kleber verwenden (nicht im Bausatz enthalten), beachten und befolgen Sie die dort beiliegenden Anweisungen.
●Bausatz von kleinen Kindern fernhalten. Verhüten Sie, daß Kinder irgendwelche Bauteile in den Mund nehmen oder Plastiktüten über den Kopf ziehen.

⚠ PRECAUTIONS

●Bien lire et assimiler les instructions avant de commencer l'assemblage. La construction du modèle par un enfant doit s'effectuer sous la surveillance d'un adulte.
●L'assemblage de ce kit requiert de l'outillage, en particulier des couteaux de modélisme. Manier les outils avec précaution pour éviter toute blessure.
●Lire et suivre les instructions d'utilisation des peintures et ou de la colle, si utilisées (non incluses dans le kit).
●Garder hors de portée des enfants en bas âge. Ne pas laisser les enfants mettre en bouche ou sucer les pièces, ou passer un sachet vinyl sur la tête.

《4チャンネルプロポセット》 4-CHANNEL R/C SYSTEM

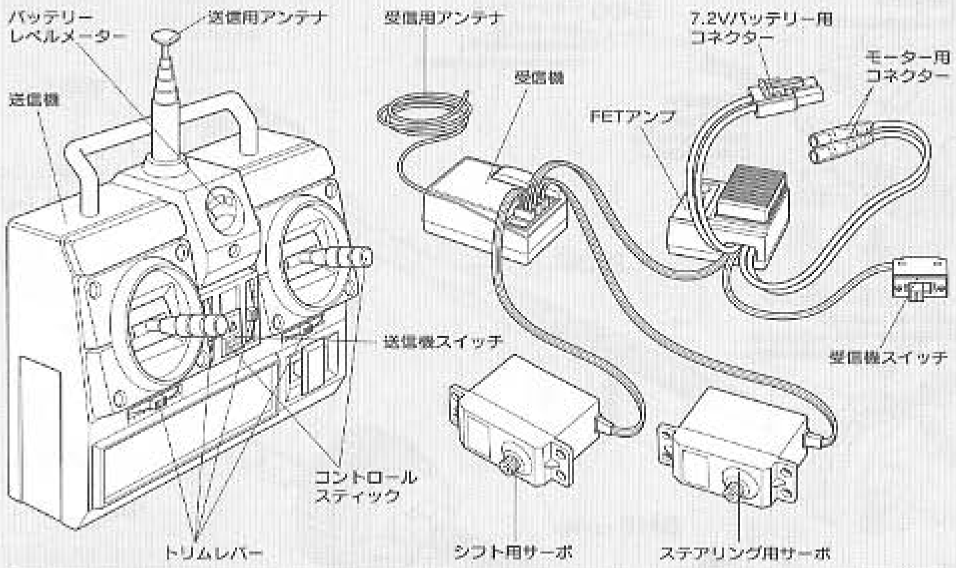

《4チャンネルプロポの名称》

デジタル・プロポのRC装置は、送信機と受信機、サーボなどから成り立っています。スピードコントロール用としてFETアンプ（バック付き）を使用します。

●送信機＝コントロールボックスとなるもので、ステアリングやスピードコントロール、ギヤチェンジなどのスティック操作を電波信号に変えて発信します。
●コントロールスティック＝車のステアリングやスピードコントロール、ギヤチェンジにつながるサーボやアンプを動かし、車をコントロールします。
●トリムレバー＝サーボのニュートラル位置をずらすための微調整用レバーです。ニュートラル位置は送受信機の電源ONでコントロールスティックにさわらない状態のサーボの停止位置です。
●バッテリーレベルメーター＝送信機の電池の残量をチェックするためのメーターです。
●受信機＝送信機からの電波信号を受け、それをサーボとFETアンプにつたえる装置です。
●FETアンプ＝受信機が受けたスピードコントロールの信号を走行用バッテリーの電流量をコントロールしてモーターに送る装置です。バックのスピードコントロールもできるバック付FETアンプを使用します。
●サーボ＝受信機が受けた電波の信号を機械的な動きに変え、車のステアリングやシフトチェンジなどのコントロール部分を動かします。

《COMPOSITION OF 4 CHANNEL R/C UNIT》

A 4-channel R/C system consists of a transmitter, receiver, and servos. In addition, the model requires an electronic speed control with variable forward and reverse speed.
●Transmitter: Serves as a control box. Stick movements are transformed into radio wave signals which are transmitted through the antenna.
●Trim: Lever for adjusting central position of servo. Neutral position refers to the state in which the car is still, wheels are in proper direction and the control sticks are centered when the radio unit is switched on.
●Level indicator: Indicates battery level of a transmitter.
●Receiver: Accepts signals from the transmitter and converts them into pulses that operate the model's servo and speed control.
●Electronic speed control: Accepts signals received from the receiver and controls the current going to the motor.
●Servo: Transforms signals received from the receiver into mechanical movements.

《ZUSAMMENSTELLUNG DER 4-KANAL R/C-EINHEIT》

Eine 4-Kanal R/C-Anlage besteht aus einem Sender, Empfänger und Servos. Zusätzlich benötigt das Modell einen variablen, elektronischen Vorwärts/Rückwärts-Fahrtregler.
●Sender: Hebelbewegungen werden in Funkwellen umgesetzt und geben über einen Empfänger Impulse an die im Auto eingebauten Servos.
●Trimm: Hebel zum Einstellen der Mittelstellung eines Servos. Die Servos sind dann in Neutralstellung, wenn bei eingeschalteter Fernsteuerung und Steuerknüppeln in Mittelstellung die Räder auf Geradeaus stehen und das Fahrzeug nicht losfährt.
●Spannungsanzeige: Zeigt den Ladezustand der Senderbatterien an.
●Empfänger: Der Empfänger nimmt die Signale des Senders auf und wandelt sie in Steuerimpulse für das Servo und den Fahrregler um.
●Elektronischer Fahrregler: Erhält Steuersignale vom Empfänger und regelt den zum Motor fließenden Strom.
●Servo: Wandelt die vom Empfänger kommenden Signale in mechanische Bewegung um.

《COMPOSITION D'UN ENSEMBLE R/C 4 VOIES》

Un ensemble R/C 4 voies comprend un émetteur, un récepteur et des servos. En plus, ce modèle nécessite l'utilisation d'un variateur de vitesse électronique avec marche avant et arrière variables.
●Emetteur: Il sert de "boîte de commande", les mouvements des manches génèrent des signaux diffusés par l'antenne.
●Trim: dispositif permettant d'ajuster le neutre d'un servo. La position servos au neutre signifie que, radiocommande en marche, le véhicule est à l'arrêt, les roues en position de déplacement en ligne droite et que les manches de commande de l'émetteur sont centrés.
●Niveau de charge: indique le niveau de charge des accus de l'émetteur.
●Récepteur: Capte les signaux de l'émetteur, les convertit en impulsions et contrôle les mouvements du(des) servo(s) et le variateur électronique.
●Variateur électronique de vitesse: Reçoit un signal du récepteur et régule la quantité de courant alimentant le moteur.
●Servo: Convertit les signaux émanant du recepteur en mouvements mécaniques.

★組立てに入る前に説明図を最後までよく見て、全体の流れをつかんでください。
★お買い求めの際、また組立ての前には必ず内容をお確めください。万一不良部品、不足部品などありました場合には、お買い求めの販売店にご相談ください。
★小さなビス、ナット類が多く、よく似た形の部品もあります。図をよく見てゆっくり確実に組んでください。金具部品は少し多目に入っています。予備として使ってください。
このマークはグリスを塗る部分に指示しました。必ず、グリスアップして、組みこんでください。
このマークの部品、部分にはネジロック剤を使ってネジのゆるみを防止します。

★Study the instructions thoroughly before assembly.
★There are many small screws, nuts and similar parts. Assemble them carefully referring to the drawings. To prevent trouble and finish the model with good performance, it is necessary to assemble each step exactly as shown.
Apply grease to the places shown by this mark. Apply grease first, then assemble.
Apply liquid thread lock to the places shown by this mark.

★Vor Baubeginn die Bauanleitung genau durchlesen.
★Viele kleine Schrauben und Muttern etc. müssen genau der Anleitung nach eingebaut werden. Exaktes Bauen bringt ein gutes Modell mit bester Leistung.
Stellen mit diesem Zeichen erst fetten, dann zusammenbauen.
An Stellen mit dieser Markierung flüssige Schraubensicherung auftragen.

★Assimilez les instructions parfaitement avant l'assemblage.
★Il y a beaucoup de petites vis, d'écrous et de pièces similaires. Les assembler soigneusement en se référant aux dessins. Pour éviter les erreurs suivre les stades du montage dans l'ordre indiqué.
Graisser les endroits indiqués par ce symbole. Graisser d'abord, assembler ensuite.
Utilisez du frein-filet aux endroits indiqués par ce symbole.

1 BA

BA13 ×7 4mmEリング E-ring E-Ring Circlip

BA22 ×1 20Tミッションギヤ 20T Gear 20Z Zahnrad Pignon 20 dents

BA23 ×1 13Tミッションギヤ 13T Gear 13Z Zahnrad Pignon 13 dents

BA27 ×1 ギヤスペーサー（短） Gear hub (short) Stabmutter (kurz) Moyeu de pignon (court)

2 BA

BA10 ×1 13×6mmワッシャー Washer Beilagscheibe Rondelle

BA13 ×6 4mmEリング E-ring E-Ring Circlip

BA20 ×4 1150メタル Metal bearing Metall-Lager Palier en métal

BA21 ×4 1260メタル Metal bearing Metall-Lager Palier en métal

BA28 ×2 ギヤスペーサー（長） Gear hub (long) Stabmutter (lang) Moyeu de pignon (long)

OPTIONS

OP. 958 フォードF-350 ハイリフト フルベアリング
53958 Ford F-350 High-Lift Full Bearing Set

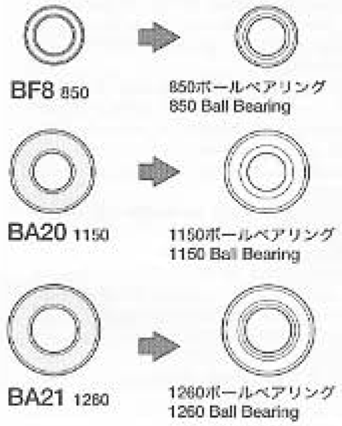

1 《ギヤシャフトA》
Gear shaft A
Getriebewelle A
Arbre de pignonnerie A

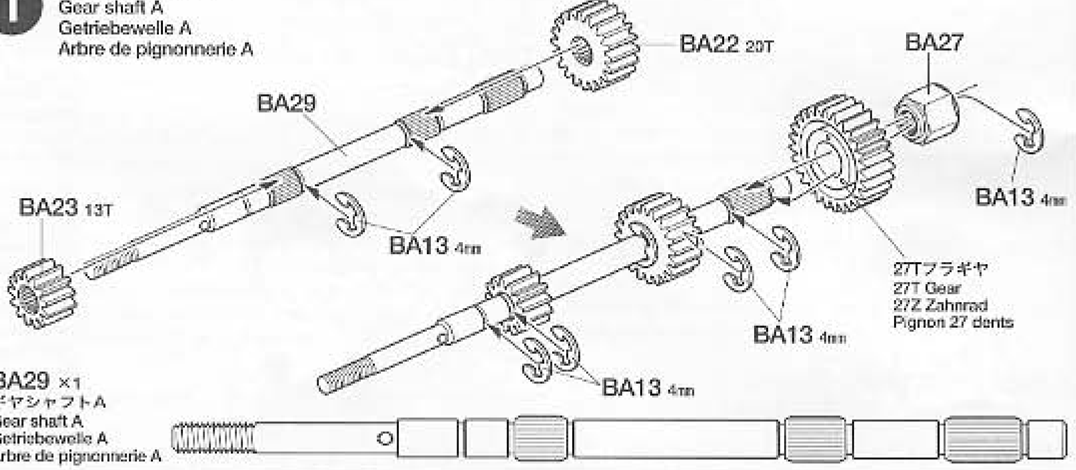

2 《ギヤシャフトB》
Gear shaft B
Getriebewelle B
Arbre de pignonnerie B

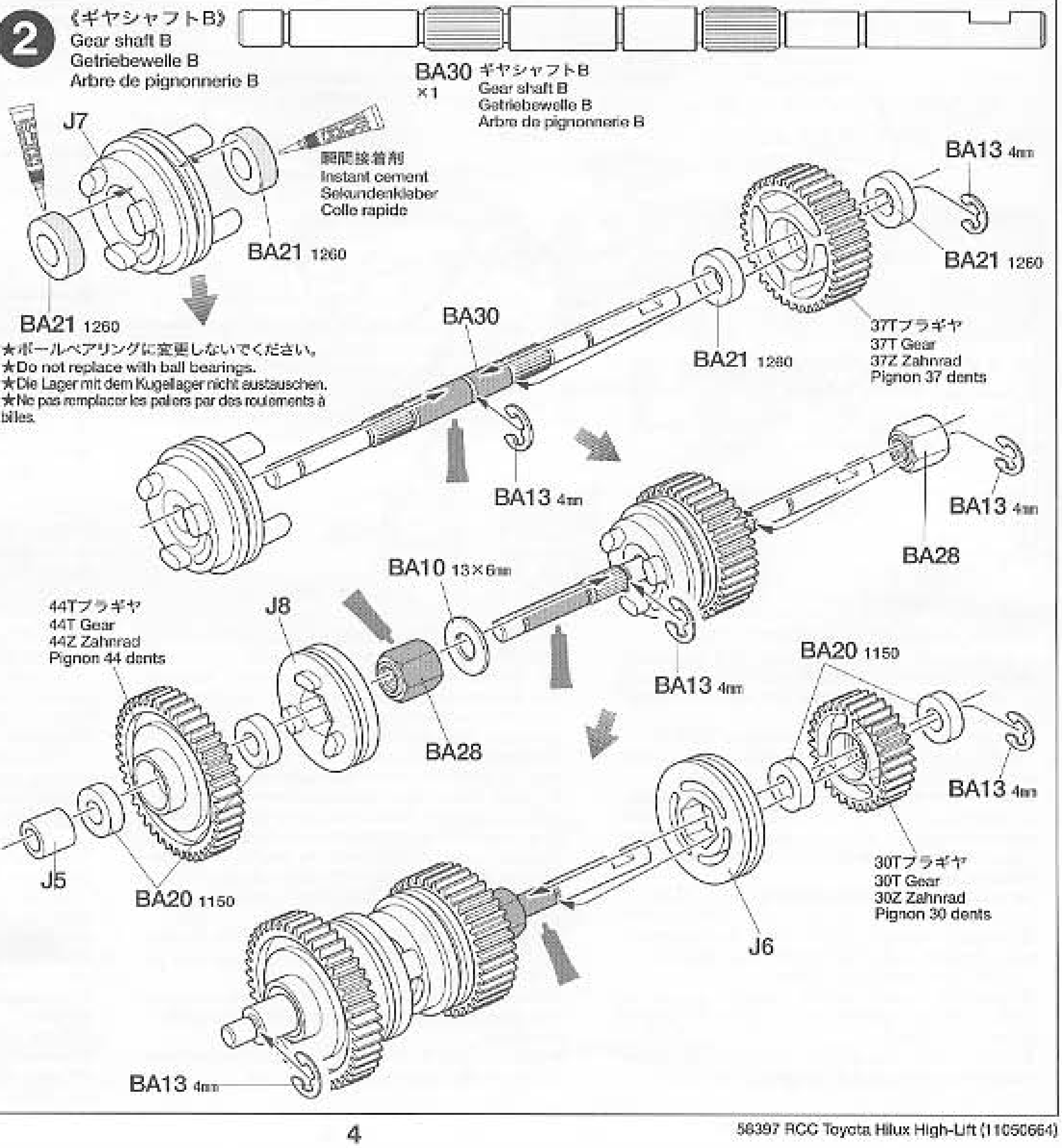

★ボールベアリングに変更しないでください。
★Do not replace with ball bearings.
★Die Lager mit dem Kugellager nicht austauschen.
★Ne pas remplacer les paliers par des roulements à billes.

●金具袋詰は、ギヤケースやフレームなど組立ブロックごとのパーツがまとめられています。同サイズのビスやナットなど、2種類以上の袋詰に分かれている場合がありますので、部品表をよく確かめながら組み立ててください。

●Metal parts bags contain parts corresponding to each assembly step, such as gearbox and frame. Therefore, same sized screws or nuts may be contained in more than 2 bags. Check parts diagram when assembling.

●Die Metallteile-Beutel enthalten die jeweils zu den einzelnen Bauschritten gehörigen Teile, wie etwa Getriebe und Rahmen. Es können daher Schrauben oder Muttern gleicher Größe in mehr als 2 Beuteln enthalten sein. Überprüfen Sie beim Zusammenbau die Stückliste.

●Les sachets de pièces métalliques contiennent des pièces correspondant à chaque étape d'assemblage, telles la boîte de vitesses et le châssis. En conséquence, des vis ou écrous de même taille peuvent être présents dans plus de 2 sachets. Faire l'inventaire des pièces avant d'assembler.

3 BA

BA1 ×2 — 3×8mm丸ビス / Screw / Schraube / Vis

BA4 ×2 — 2×8mm丸ビス / Screw / Schraube / Vis

BA9 ×2 — 2mmロックナット / Lock nut / Sicherungsmutter / Ecrou nylstop

BA12 ×2 — 3mmワッシャー / Washer / Beilagscheibe / Rondelle

BA14 ×4 — 2mmEリング / E-ring / E-Ring / Circlip

BA18 ×2 — シフトスプリング / Shift spring / Schaltfeder / Ressort de boîte de vitesse

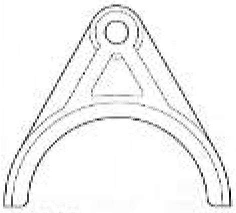

BA38 ×3 — シフトフォーク / Shift fork / Schaltgabel / Fourche de boîte de vitesse

4 BA

BA1 ×2 — 3×8mm丸ビス / Screw / Schraube / Vis

BA18 ×2 — シフトスプリング / Shift spring / Schaltfeder / Ressort de boîte de vitesse

BA19 ×1 — 1050ベアリング / Ball bearing / Kugellager / Roulement à billes

BA20 ×3 — 1150メタル / Metal bearing / Metall-Lager / Palier en métal

3 《ギヤボックスプレート》

Gearbox plate
Getriebedeckel
Plaquette de carter

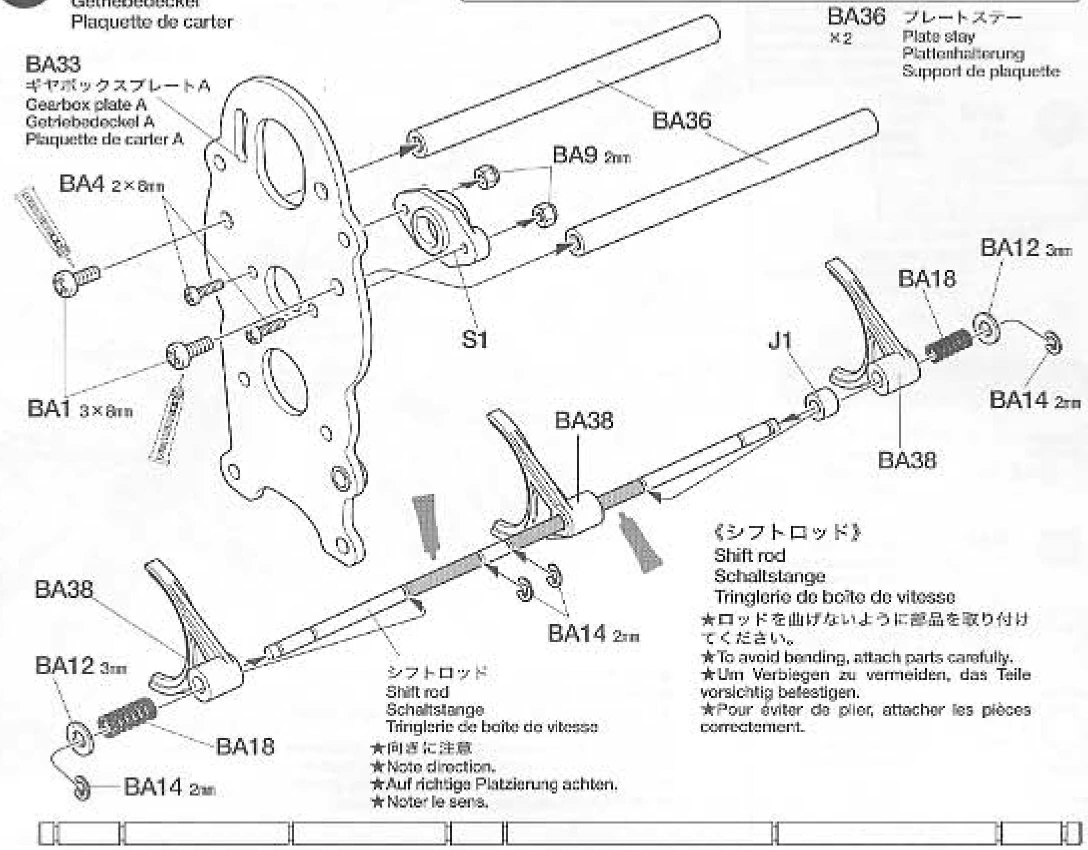

★ロッドを曲げないように部品を取り付けてください。
★To avoid bending, attach parts carefully.
★Um Verbiegen zu vermeiden, das Teile vorsichtig befestigen.
★Pour éviter de plier, attacher les pièces correctement.

★向きに注意
★Note direction.
★Auf richtige Platzierung achten.
★Noter le sens.

4 《ギヤシャフトの取り付け》

Attaching gear shaft
Einbau der Getriebewelle
Fixation des arbres de pignonnerie

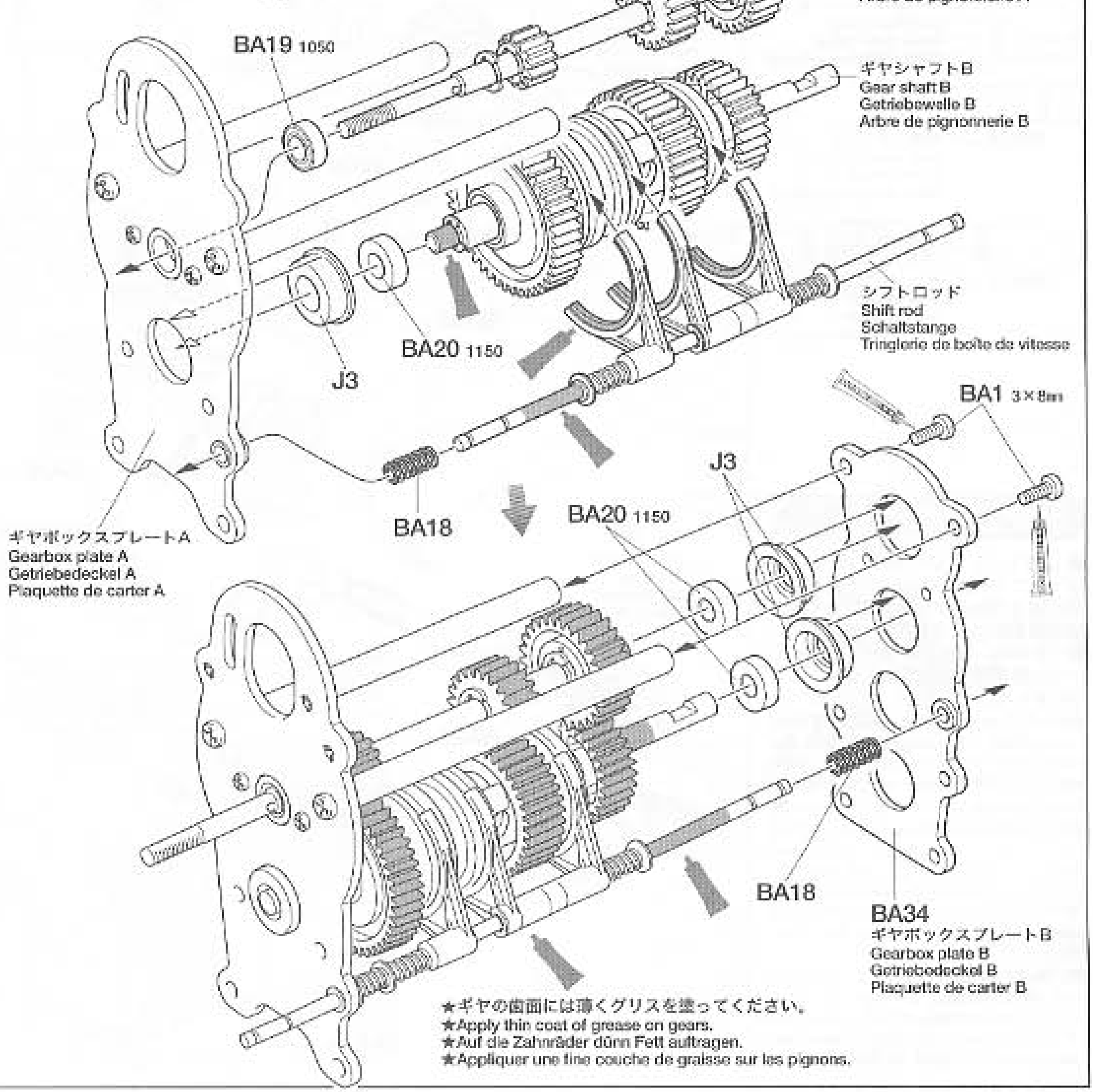

★ギヤの歯面には薄くグリスを塗ってください。
★Apply thin coat of grease on gears.
★Auf die Zahnräder dünn Fett auftragen.
★Appliquer une fine couche de graisse sur les pignons.

5 BA

BA1 ×7
3×8㎜丸ビス
Screw
Schraube
Vis

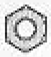

BA8 ×3
3㎜ナット
Nut
Mutter
Ecrou

BA35 ×2
ギヤケースパイプ
Gear case pipe
Rohr des Getriebegehäuses
Tube de carter

6 BA

BA2 ×4
3×6㎜丸ビス
Screw
Schraube
Vis

BA5 ×1
5×5㎜イモネジ
Grub screw
Madenschraube
Vis pointeau

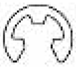

BA13 ×6
4㎜Eリング
E-ring
E-Ring
Circlip

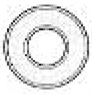

BA20 ×6
1150メタル
Metal bearing
Metall-Lager
Palier en métal

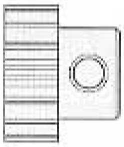

BA25 ×1
16Tミッションギヤ
16T Gear
16Z Zahnrad
Pignon 16 dents

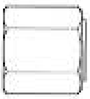

BA28 ×1
ギヤスペーサー（長）
Gear hub (long)
Stabmutter (lang)
Moyeu de pignon (long)

BA31 ×1
ギヤシャフトC
Gear shaft C
Getriebewelle C
Arbre de pignonnerie C

BA32 ×1
ギヤシャフトD
Gear shaft D
Getriebewelle D
Arbre de pignonnerie D

MFC

●このキットにはマルチファンクションユニット(MFC-02)が搭載できます。取り付けについてはMFC-02の説明図およびこの説明図のP27をご覧ください。また、取り付けのタイミングは説明図中にMFCのアイコンで示しました。

●Multi-Function Unit (MFC-02) can be installed. Refer to page 27 and the instruction manual included with MFC-02. "MFC" mark in the instructions denotes attachment of the parts.

●Eine Multi-Funktions-Einheit (MFC-02) kann eingebaut werden. Beachten Sie Seite 27 und die der MFC-02 beiliegende Anleitung. Die "MFC"-Markierung im Anleitungstext weist auf die Befestigung der Teile hin.

●L'Unité Multi-Fonctions MFC-02 peut être installé. Se reporter à la page 27 de la notice d'instructions du MFC-02. le symbole "MFC" dans les instructions indique la fixation des pièces.

5 《ギヤボックス》
Gearbox
Getriebegehäuse
Carter

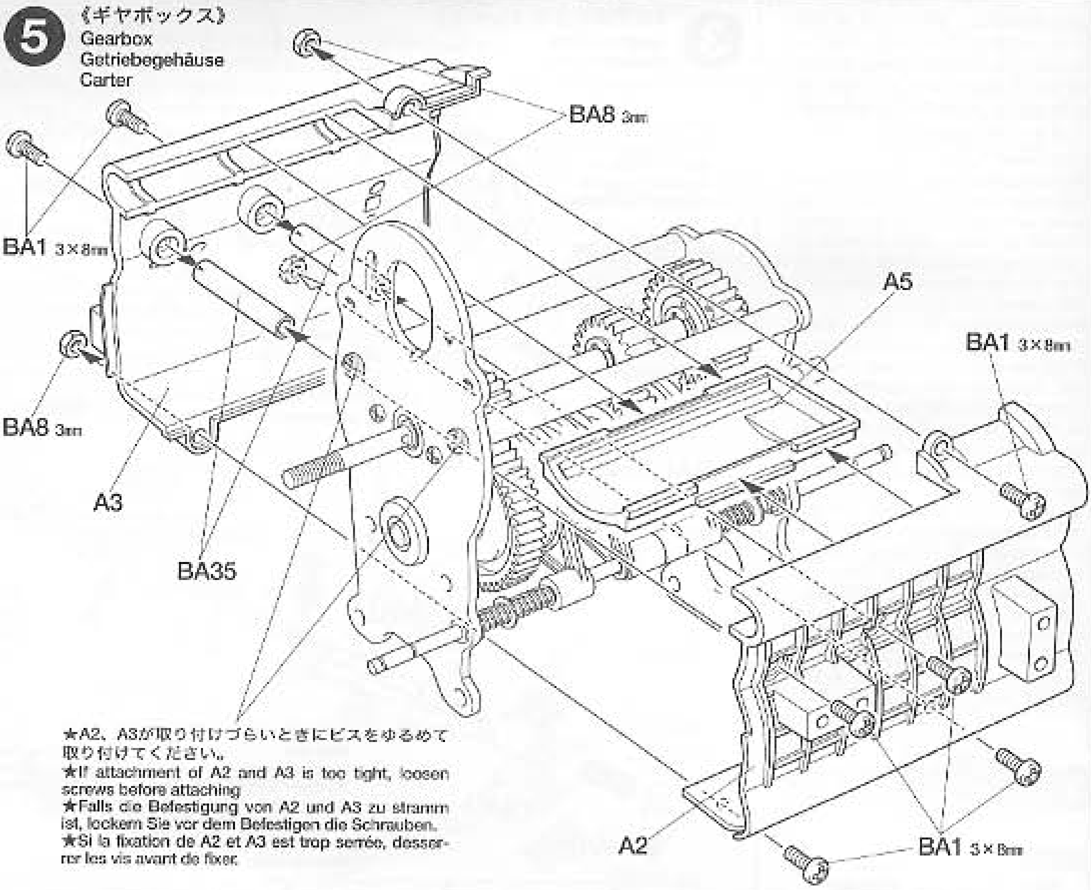

★A2、A3が取り付けづらいときにビスをゆるめて取り付けてください。
★If attachment of A2 and A3 is too tight, loosen screws before attaching
★Falls die Befestigung von A2 und A3 zu stramm ist, lockern Sie vor dem Befestigen die Schrauben.
★Si la fixation de A2 et A3 est trop serrée, desserrer les vis avant de fixer.

6 ファイナルギヤの取り付け
Attaching final gear
Einbau des Hinterachs-Getriebe
Installation de transmission finale

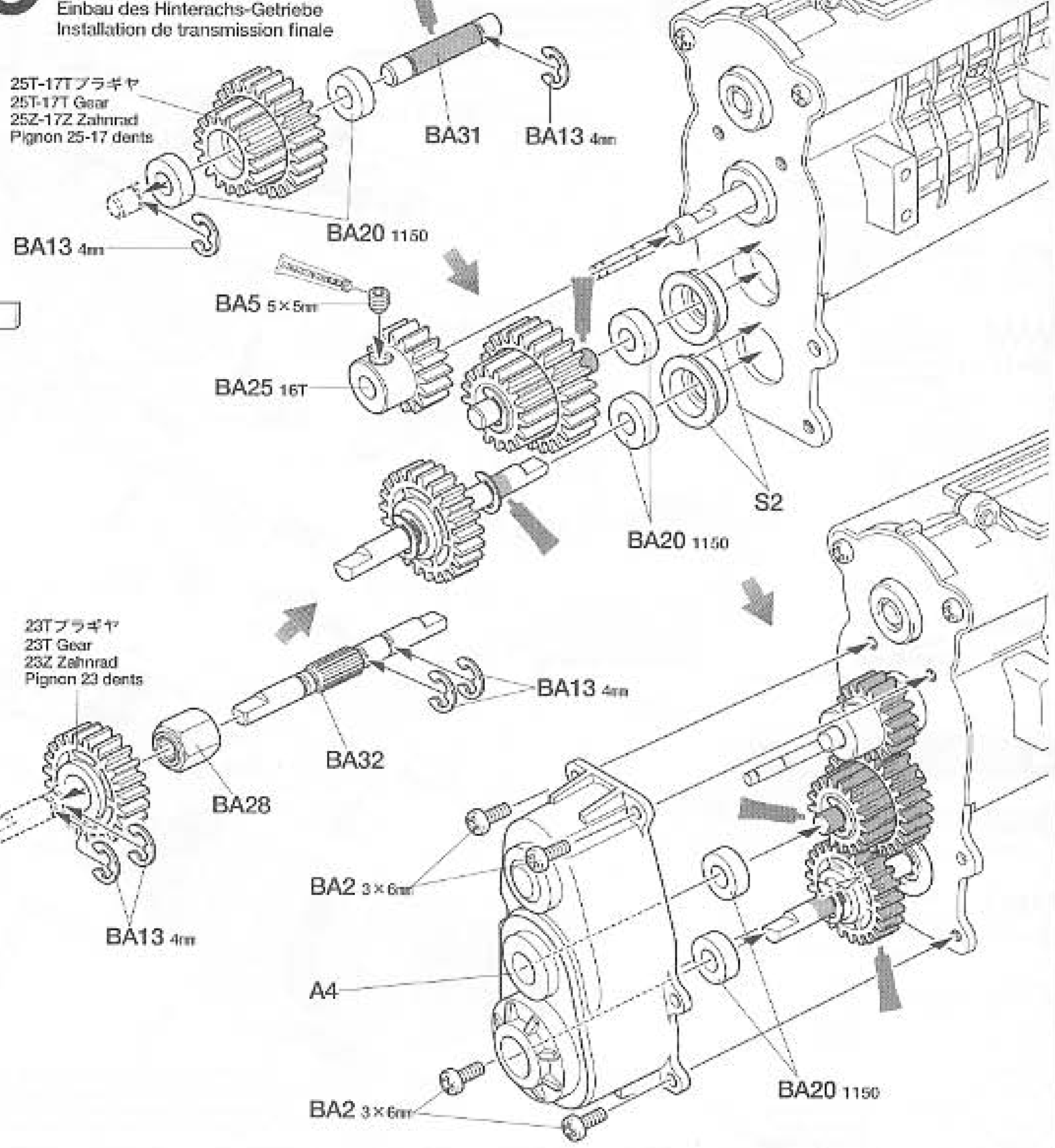

7 BA

BA7 ×1 4㎜フランジロックナット
Flange lock nut
Sicherungsmutter
Ecrou nylstop à flasque

BA11 ×2 4㎜ワッシャー
Washer
Beilagscheibe
Rondelle

BA15 ×1 1.6×8㎜シャフト
Shaft
Achse
Axe

BA17 ×1 クラッチスプリング
Clutch spring
Kupplungs-Feder
Ressort d'embrayage

BA26 ×1 スリッパーハブ
Slipper hub
Nabe der Rutschkupplung
Moyeu de slipper

《スリッパークラッチ》
Slipper clutch
Rutschkupplung
Embrayage de slipper

★いっぱいまでねじ込んでから2回転戻した位置が標準です。いっぱいまでネジ込んだ状態で走行させないでください。ギヤが破損します。
★Fully tighten and loosen 2 rotations for standard position. Do not run the model with the nut fully tightened. This may lead to damage gears.
★Vollständig einschrauben und dann für die Ausgangsposition 2 Umdrehungen aufdrehen. Das Modell nicht mit fest angezogener Mutter fahren lassen, das Getriebe könnte dadurch beschädigt werden.
★Serrer à fond et desserrer de 2 tours pour la position standard. Ne pas faire évoluer le modèle avec un écrou pas serré complétement. Cela pourrait endommager la pignonnerie.

7 《スパーギヤの取り付け》
Attaching spur gear
Stirnrad-Einbau
Fixation de la couronne

★2個作ります。
★Make 2.
★2 Satz anfertigen.
★Faire 2 jeux.

★少量のネジロック剤等で仮止めしましょう。
★Temporarily secure using a small amount of liquid thread lock.
★Mit einer kleinen Menge flüssiger Schraubensicherung vorübergehend fixieren.
★Bloquer temporairement avec une petite quantité de frein-filet.

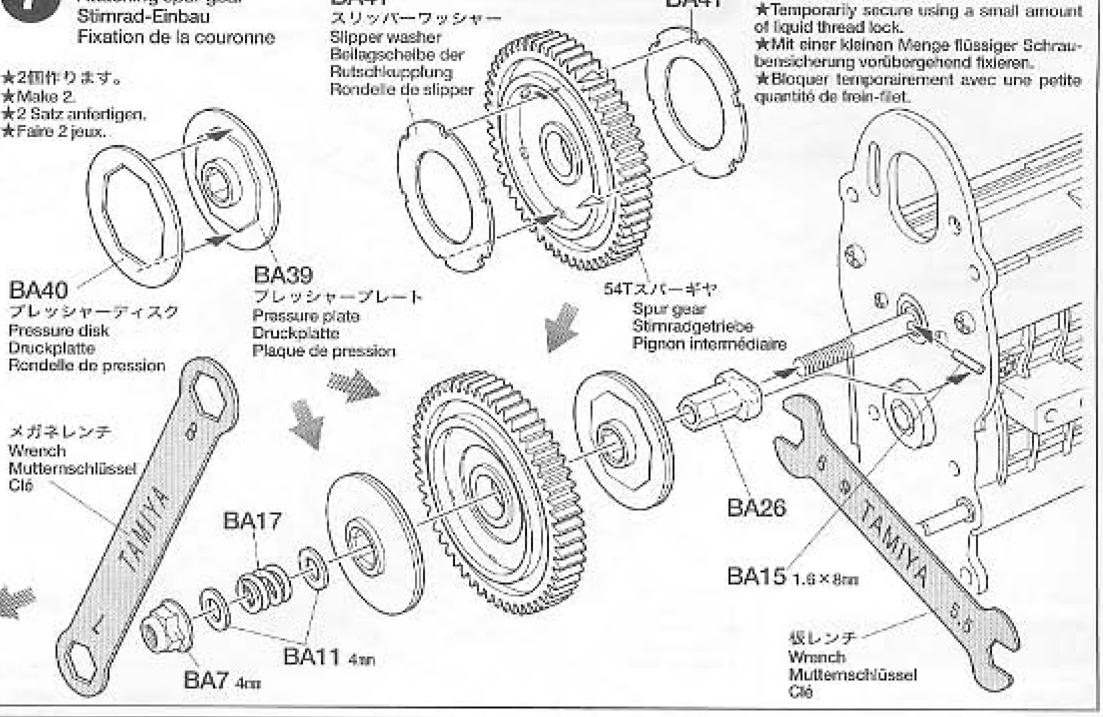

8 BA

BA1 ×4 3×8㎜丸ビス
Screw
Schraube
Vis

BA2 ×6 3×6㎜丸ビス
Screw
Schraube
Vis

BA6 ×1 3×3㎜イモネジ
Grub screw
Madenschraube
Vis pointeau

BA12 ×1 3㎜ワッシャー
Washer
Beilagscheibe
Rondelle

BA14 ×3 2㎜Eリング
E-ring
E-Ring
Circlip

BA16 ×1 4㎜シフトボール
Shift ball
Kugelkopf
Rotule de boîte

BA24 ×1 16Tピニオンギヤ
16T Pinion gear
16Z Motorritzel
Pignon moteur 16 dents

BA37 ×1 シフトボールステー
Shift ball stay
Kugelkopfhalterung
Support de rotule de boîte

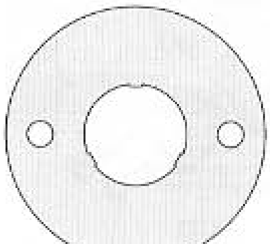

BA42 ×1 モータープレート
Motor plate
Motor-Platte
Plaquette-moteur

8 《モーターの取り付け》
Attaching motor
Motor-Einbau
Fixation du moteur

★ゴムチューブを取り外します。
★Remove rubber tubing.
★Gummischlauch entfernen.
★Enlever le tube en caoutchouc.

★キット付属のモーター以外は使用しないでください。
★Do not use motor other than one supplied in kit.
★Keinen anderen Motor verwenden als den, welcher dem Bausatz beiliegt.
★Ne pas utiliser de moteur autre que celui fourni avec le kit.

★平らな部分にしめ込みます。
★Firmly tighten on shaft flat.
★Auf der flachen Seite des Schaftes festziehen.
★Bloquer sur le méplat de l'arbre.

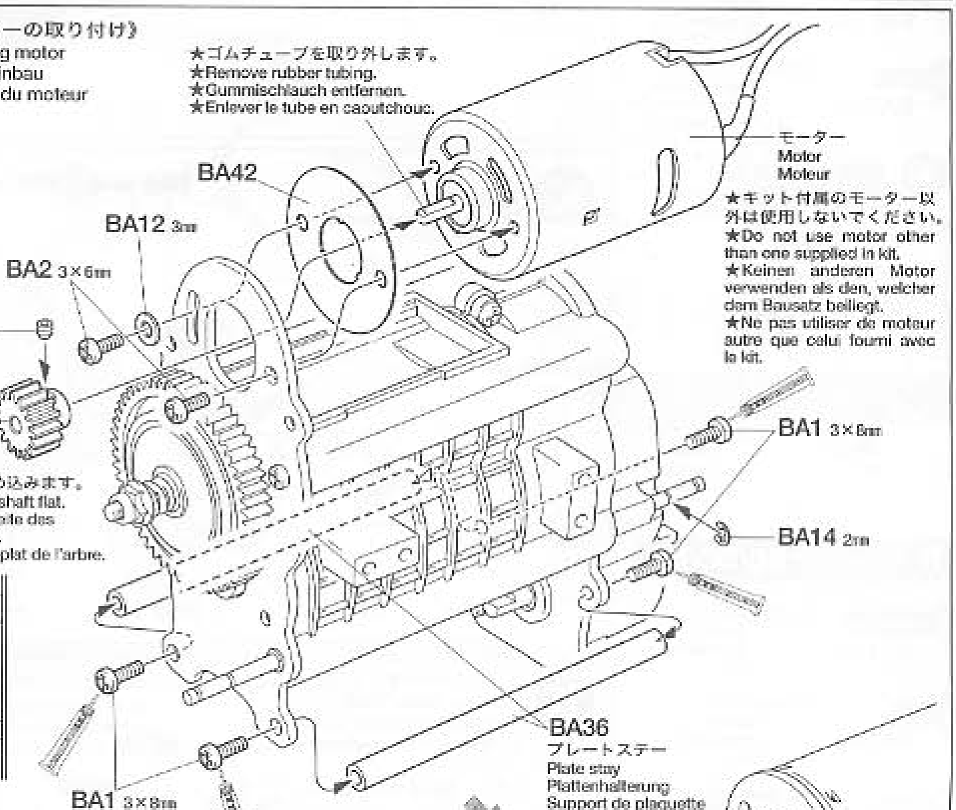

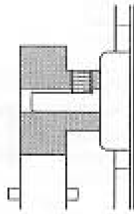

《ギヤの調節》
Gear adjustment
Getriebe-Einstellung
Adjustement du pignon moteur

★ビスをゆるめてモーターを移動させて、ギヤが軽く回るようにすきまを調節します。
★Loosen 3x6mm screws and adjust to run smoothly.
★Die 3x6mm Schraube lockern und so einstellen, daß der Motor gleichmäßig läuft.
★Desserrer les vis 3x6mm et régler pour un fonctionnement libre de la pignonerie.

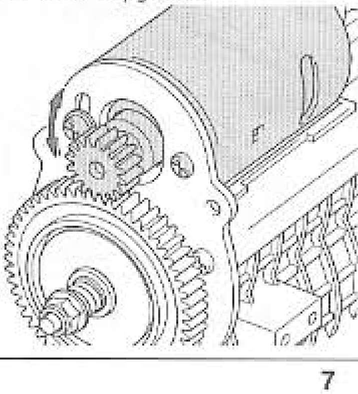

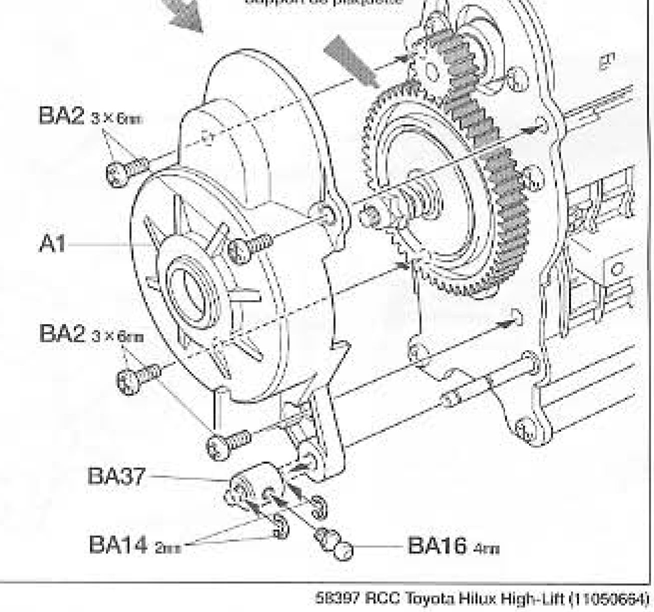

9 BA

BA3 ×20
3×8㎜タッピングビス
Tapping screw
Schneidschraube
Vis taraudeuse

10 BB/BH

BA1 ×4
3×8㎜丸ビス
Screw
Schraube
Vis

BA3 ×2
3×8㎜タッピングビス
Tapping screw
Schneidschraube
Vis taraudeuse

BB9 ×4
3㎜ロックナット
Lock nut
Sicherungsmutter
Ecrou nylstop

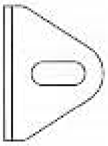

BB13 ×1
L型ステー
L stay
L-Halter
Support L

BH24 ×1
6×48㎜シャフト
Shaft
Achse
Axe

11 BB/BC/BE

BC4 ×4
3×12㎜丸ビス
Screw
Schraube
Vis

BA2 ×4
3×6㎜丸ビス
Screw
Schraube
Vis

BA3 ×2
3×8㎜タッピングビス
Tapping screw
Schneidschraube
Vis taraudeuse

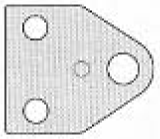

BB12 ×2
サスステーA
Suspension stay A
Aufhängungsstrebe A
Support de suspension A

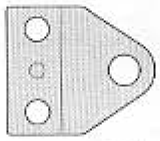

BC21 ×2
サスステーB
Suspension stay B
Aufhängungsstrebe B
Support de suspension B

BE7 ×2
ダンパーステー
Damper stay
Dämpferstrede
Support d'amortisseur

---

9 《ギヤボックスの取り付け》
Attaching gearbox
Getriebegehäuse-Einbau
Fixation du carter

MFC 振動ユニット Vibration unit Y3

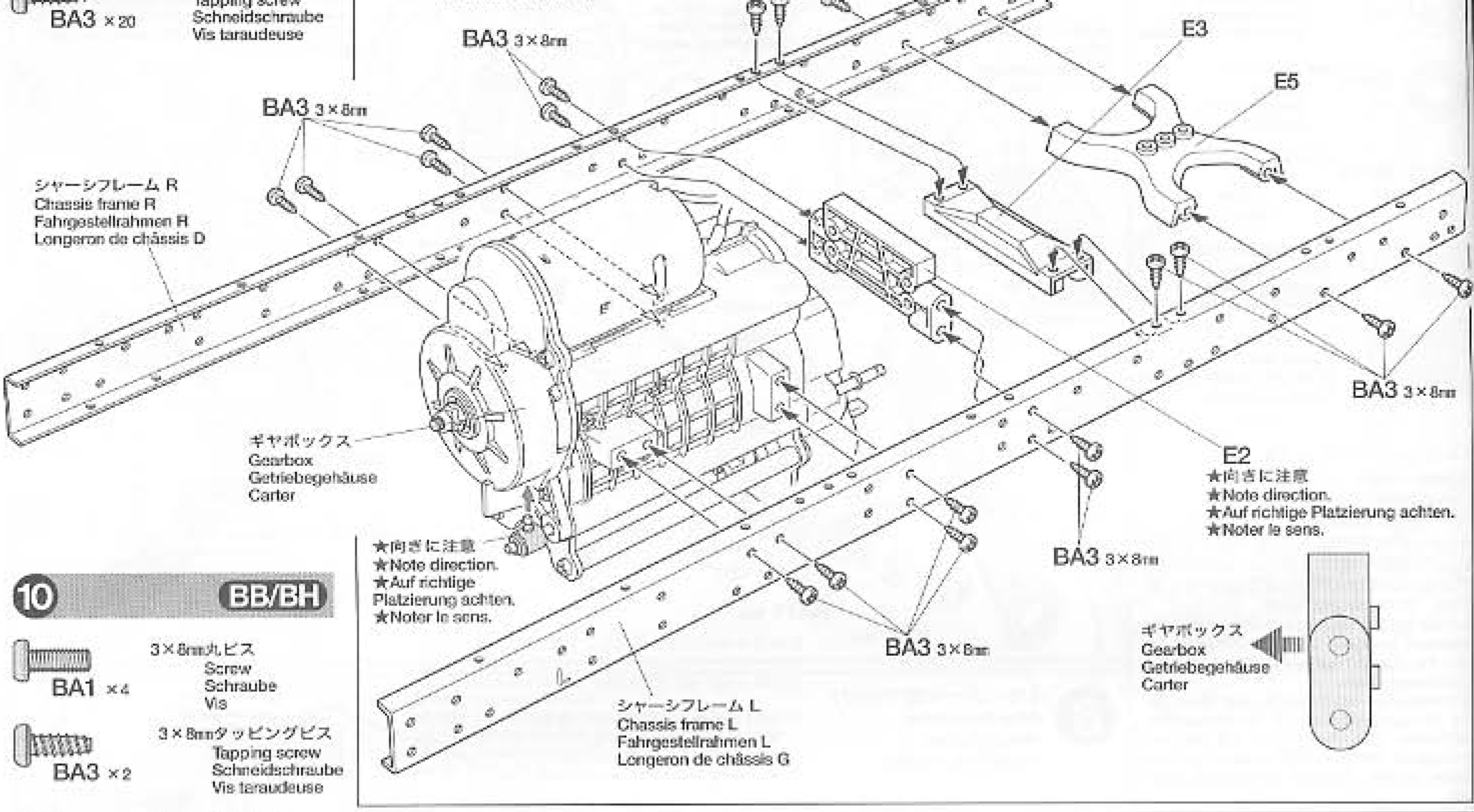

10 《フロントサポート》
Front support
Vorderteil-Befestigung
Support avant

《リヤサポート》
Rear support
Hinterteil-Befestigung
Support arrière

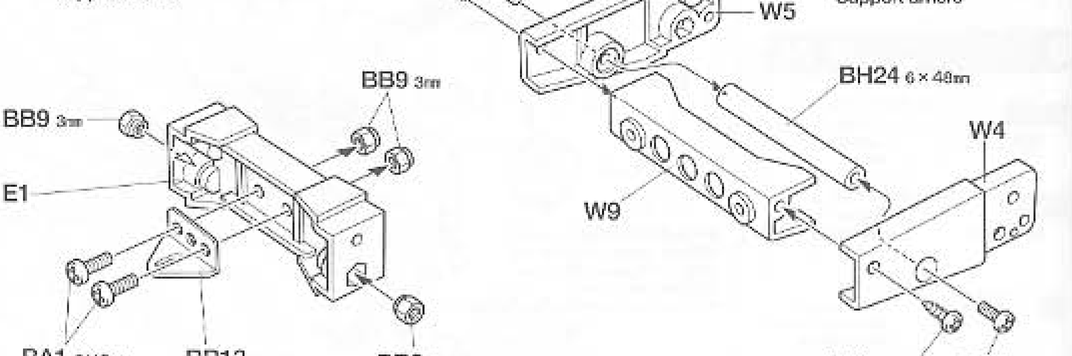

11 《フロントシャーシフレーム》
Chassis frame (front)
Fahrgestellerahmen (vorder)
Longeron de châssis (avant)

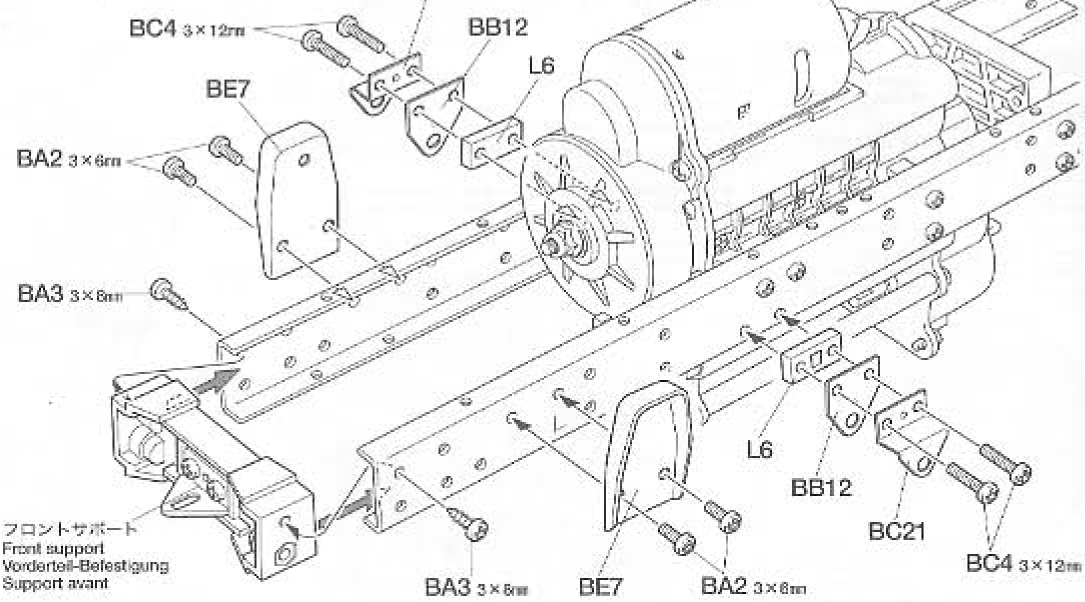

12 BB/BC/BE/BH

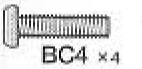
BC4 ×4 3×12mm丸ビス Screw Schraube Vis

BA2 ×4 3×6mm丸ビス Screw Schraube Vis

BA3 ×2 3×8mmタッピングビス Tapping screw Schneidschraube Vis taraudeuse

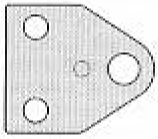
BB12 ×2 サスステーA Suspension stay A Aufhängungsstrebe A Support de suspension A

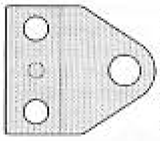
BC21 ×2 サスステーB Suspension stay B Aufhängungsstrebe B Support de suspension B

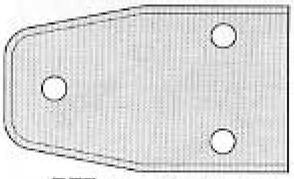
BE7 ×2 ダンパーステー Damper stay Dämpferstrede Support d'amortisseur

13 BC

BC6 ×6 2×5mmキャップスクリュー Cap screw Zylinderkopfschraube Vis à tête cylindrique

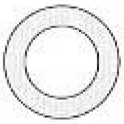
BC9 ×4 9mmワッシャー Washer Beilagscheibe Rondelle

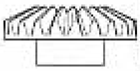
BC15 ×4 ベベルギヤ（大） Large bevel gear Kegelrad groß Grand pignon conique

BC16 ×6 ベベルギヤ（小） Small bevel gear Kegelrad Klein Petit pignon conique

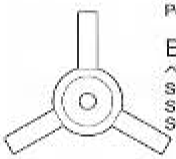
BC17 ×2 ベベルシャフト Star shaft Stern-Achse Support de satellite

14 BC

BA13 ×10 4mmEリング E-ring E-Ring Circlip

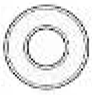
BA20 ×12 1150メタル Metal bearing Metall-Lager Palier en métal

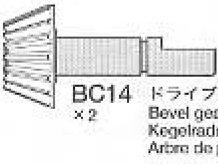
BC14 ×2 ドライブベベル Bevel gear shaft Kegelradachse Arbre de pignon conique

12 《リヤシャーシフレーム》
Chassis frame (rear)
Fahrgestellerahmen (hinten)
Longeron de châssis (arrière)

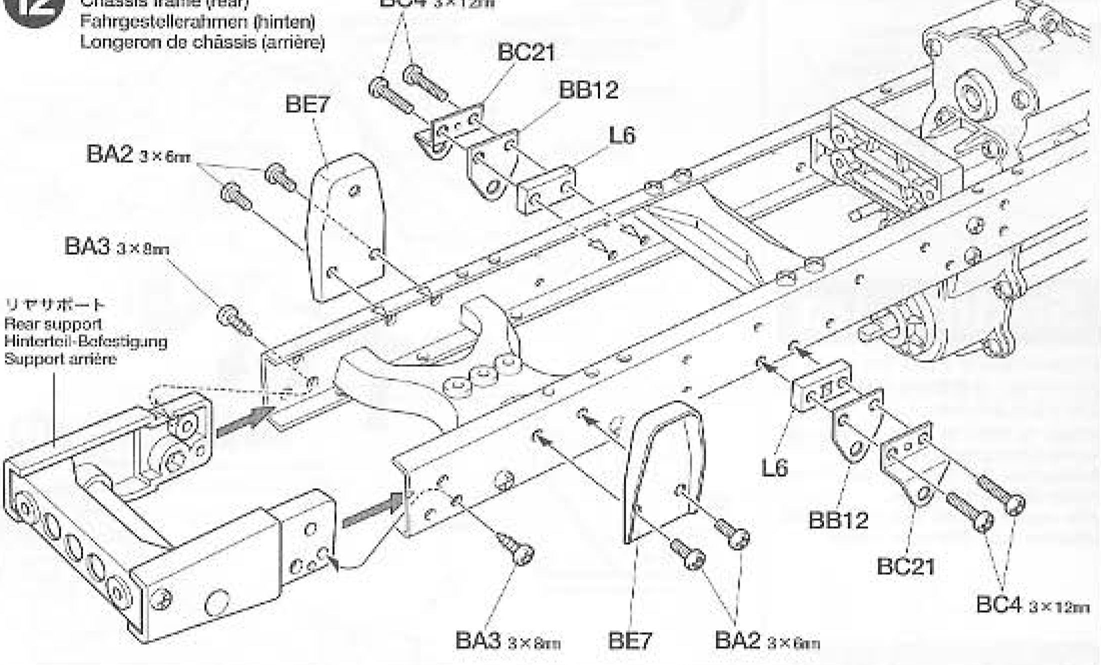

13 《デフギヤ》
Differential gear
Differentialgetriebe
Différentiels

★2個作ります。
★Make 2.
★2 Satz anfertigen.
★Faire 2 jeux.

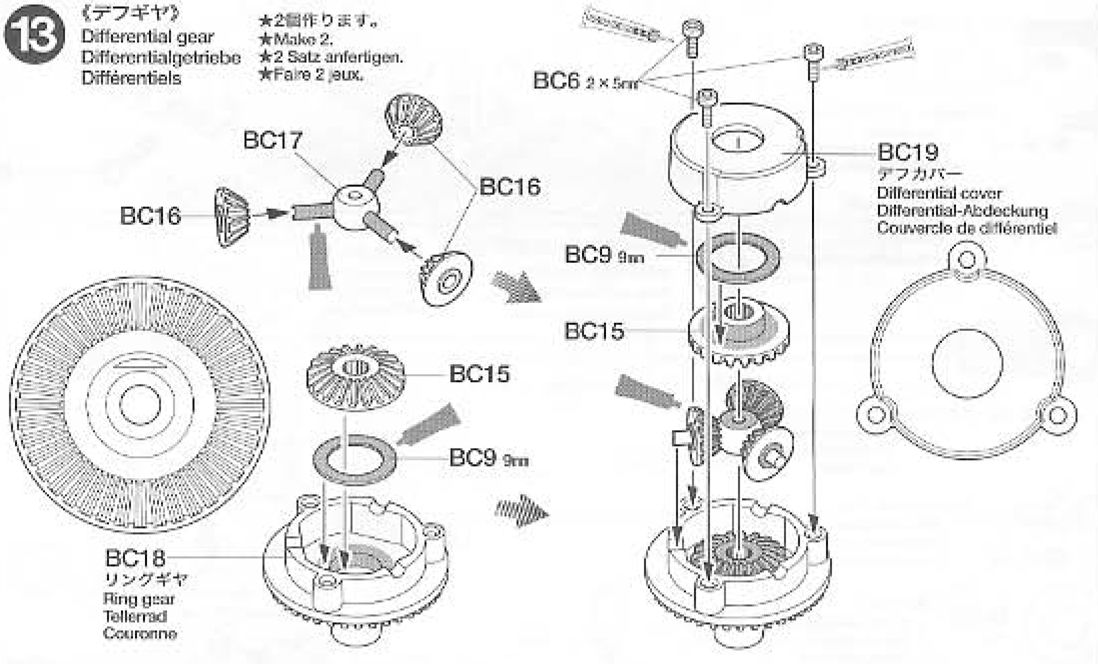

14 《ドライブベベルの取り付け》
Attaching bevel gear shaft
Einbau der Kegelradachse
Installation de l'arbre de pignon conique

★2個作ります。
★Make 2.
★2 Satz anfertigen.
★Faire 2 jeux.

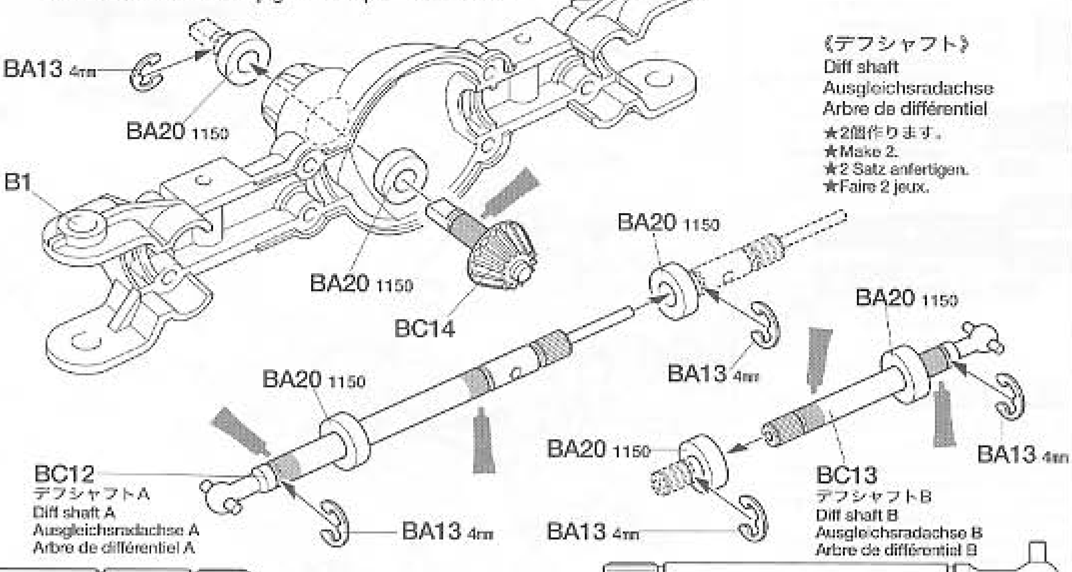

《デフシャフト》
Diff shaft
Ausgleichsradachse
Arbre de différentiel
★2個作ります。
★Make 2.
★2 Satz anfertigen.
★Faire 2 jeux.

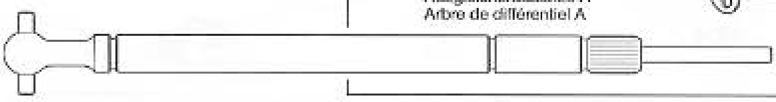

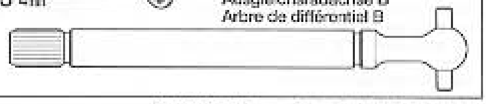

15 BC

3×15㎜丸ビス
Screw
Schraube
Vis
BC3 ×12

BA8 ×12
3㎜ナット
Nut
Mutter
Ecrou

Setting-up

★P28～P31にデフロックについてのアドバイス、注意事項を記載しました。走行するときの参考にしてください。
★Refer to P28-P31 for running in differential lock condition.
★Beachten Sie S28-S31 für Fahren mit der Differential-Sperre.
★Se reporter pages 28 à 31 pour une utilisation avec différentiel bloqué.

16 BC/BD

3×10㎜丸ビス
Screw
Schraube
Vis
BB3 ×4

2×5㎜キャップスクリュー
Cap screw
Zylinderkopfschraube
Vis à tête cylindrique
BC6 ×8

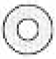
BD1 ×4
3㎜Oリング（赤）
O-ring (red)
O-Ring (rot)
Joint torique (rouge)

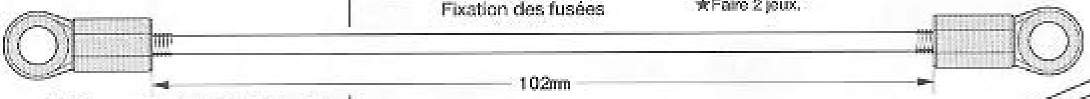

BD9 ×2
3×117㎜両ネジシャフト
Threaded shaft
Gewindestange
Tige filetée

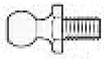
5㎜ピローボール
Ball connector
Kugelkopf
Connecteur à rotule
BD2 ×4

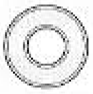
BA20 ×4
1150メタル
Metal bearing
Metall-Lager
Palier en métal

キングピン
King pin
Bolzen für Arretierstück
Axe de verrouillage
BD4 ×8

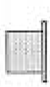
BD5 ×8
キングピンカラー
King pin collar
Manschette des Königszapfens
Collier d'axe de verouillage

ステアリングカラー
Steering collar
Lenkungs-Bundmutter
Collier de direction
BD6 ×4

ホイールアクスル
Wheel axle
Rad-Achse
Axe de roue
BD7 ×4

CERAMIC GREASE

タミヤセラミックグリス

ファインセラミックの原料として使われるボロンナイトライドの微粒子を配合した高性能グリスです。特に樹脂パーツに効果的。ギヤや軸受け、ジョイント部分などにつけて動きをなめらかにし、摩耗をおさえます。

This is a very effective ceramic grease formulated with Boron Nitride and is ideal for lubrication off all gears, bearings and joints on radio control cars. Reduces friction and prolongs life of parts.

15 《デフケース》

Diff housing
Differential-Gehäuse
Carters de différentiels

★2個作ります。
★Make 2.
★2 Satz anfertigen.
★Faire 2 jeux.

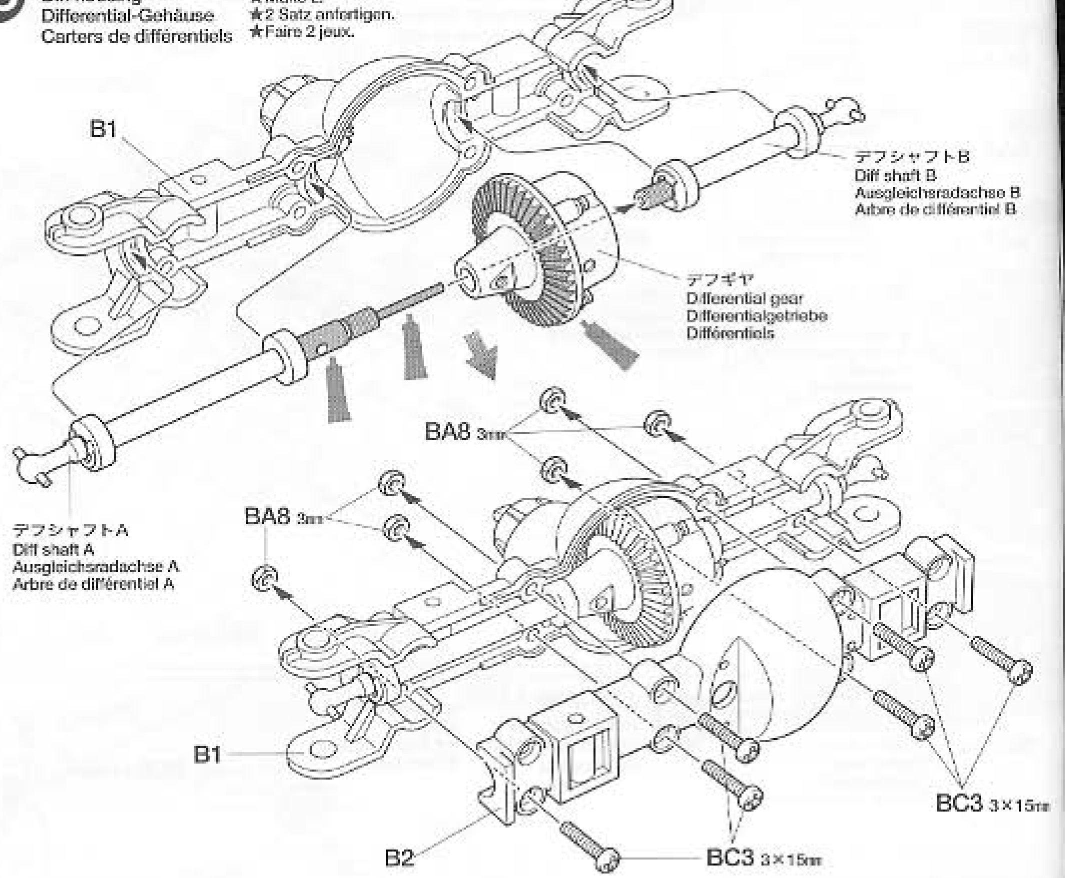

16 《アップライトの取り付け》

Attaching uprights
Achsschenkel-Einbau
Fixation des fusées

★2個作ります。
★Make 2.
★2 Satz anfertigen.
★Faire 2 jeux.

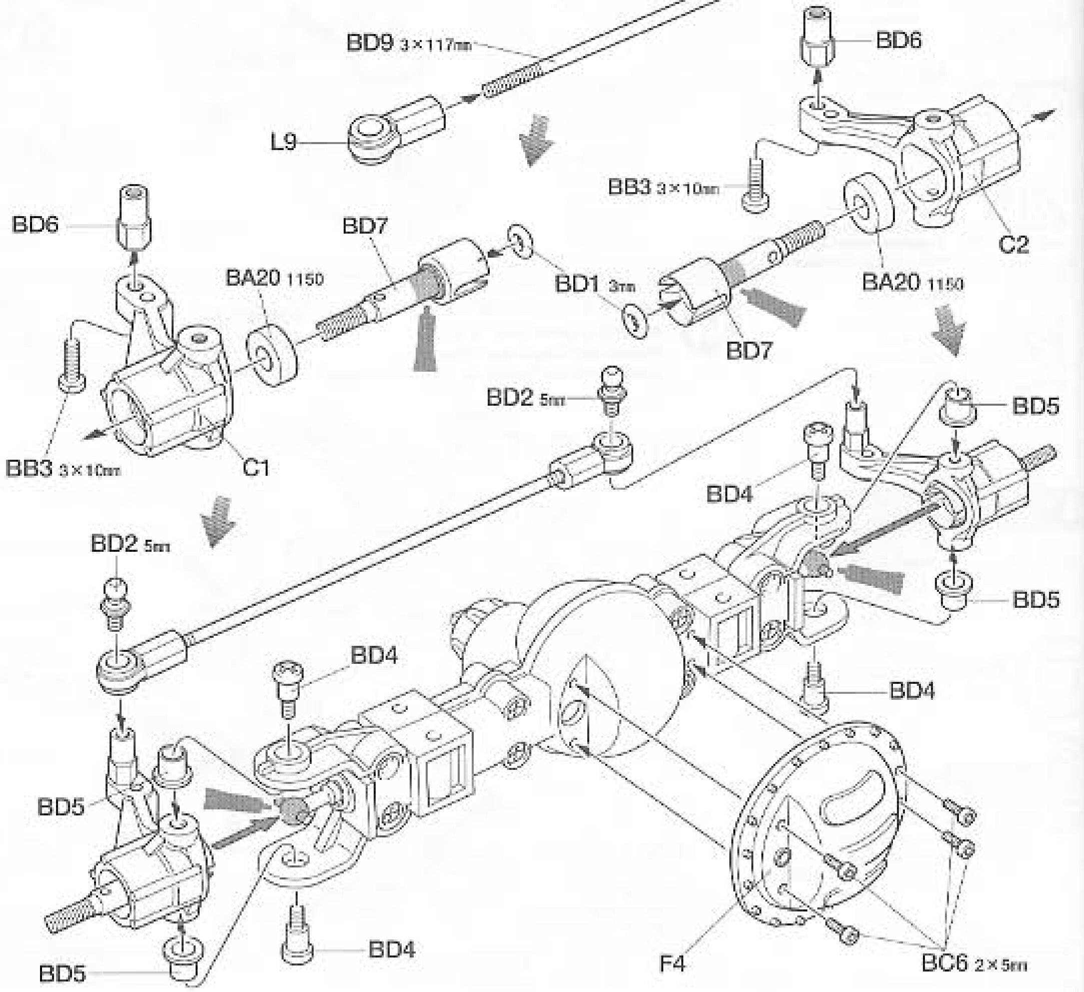

17 BC

BA4 ×4 2×8㎜丸ビス Screw Schraube Vis

BC8 ×4 2㎜ナット Nut Mutter Ecrou

Setting-up

★リーフスプリングのセッティング、フロントキャスター角についてP28〜P31を参考にしてください。
★Refer to P28-P31 for setting leaf springs and front caster angle.
★Beachten Sie S28-S31 zum Einstellen der Blattfedern und des vorderen Nachlaufwinkels.
★Se reporter pages 28 à 31 pour le réglage des ressorts à lames et de l'angle de carrossage.

17 《リーフスプリング》
Leaf spring
Feder
Ressorts à lames

★4個作ります。
★Make 4.
★4 Satz anfertigen.
★Faire 4 jeux.

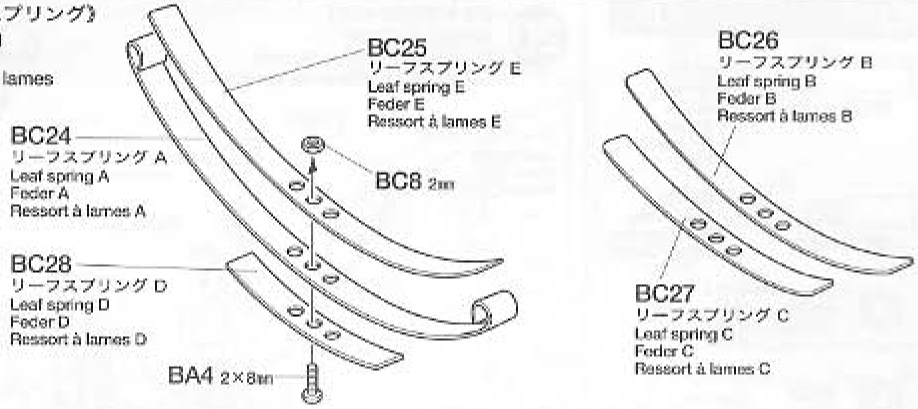

18 BC

BC2 ×4 3×32㎜丸ビス Screw Schraube Vis

BC5 ×2 3×14㎜段付ビス Step screw Paßschraube Vis décolletée

BA8 ×4 3㎜ナット Nut Mutter Ecrou

BB9 ×2 3㎜ロックナット Lock nut Sicherungsmutter Ecrou nylstop

BC7 ×1 3㎜袋ナット Nut Mutter Ecrou

BC22 ×4 シャックル Shackle Federbügel Support de lames

★BC1（3×35㎜丸ビス）はリーフスプリングの枚数を4枚、5枚にしたときにBC2（3×32㎜丸ビス）の代わりに取り付けます。
★Use BC1 (3x35 screw) instead of BC2 (3x32 screw) when attaching leaf springs more than 4 pcs.
★Verwenden Sie BC1 (3x35 Schraube) an Stelle von BC2 (3x32 Schraube), falls Sie mehr als 4 Teile Blattfedern einbauen wollen.
★Utiliser BC1 (vis 3x35) à la place de BC2 (vis 3x32) pour fixer plus de quatre lames.

BC1 ×2 3×35㎜丸ビス Screw Schraube Vis

18 《フロントデフケース》
Diff housing (front)
Differential-Gehäuse (vorder)
Logement de différentiel (avant)

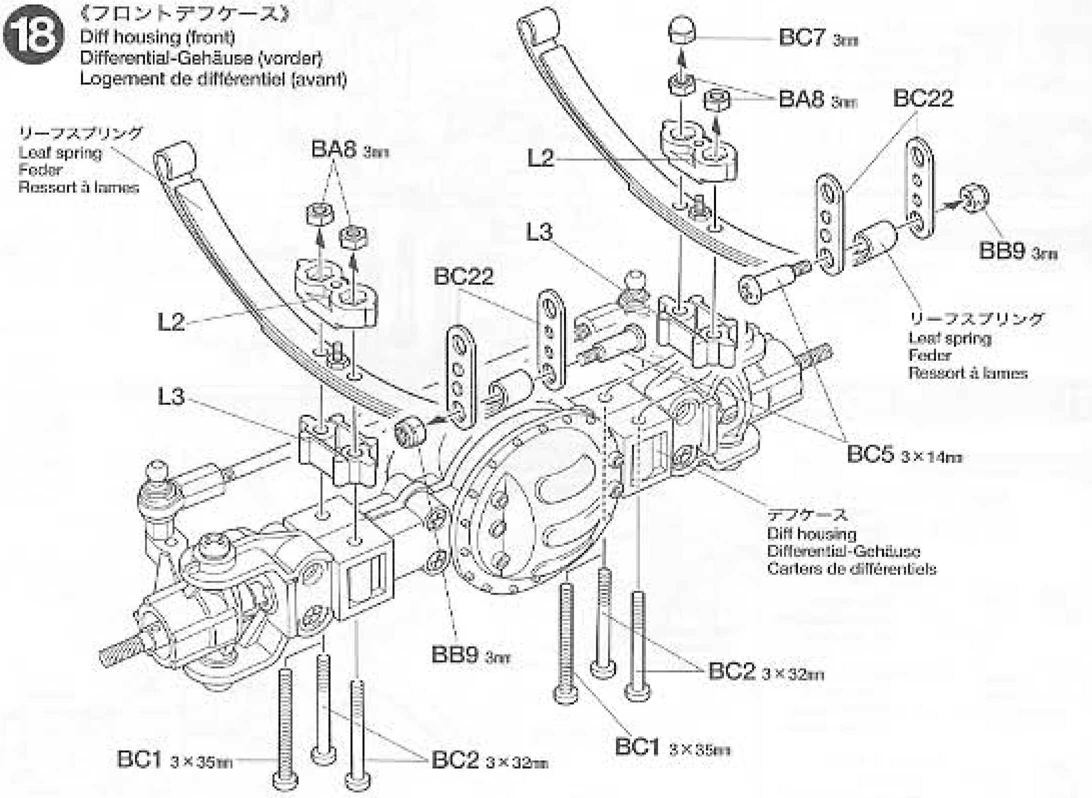

19 BC

BB2 ×2 3×20㎜丸ビス Screw Schraube Vis

BA5 ×2 5×5㎜イモネジ Grub screw Madenschraube Vis pointeau

BC5 ×2 3×14㎜段付ビス Step screw Paßschraube Vis décolletée

BB9 ×2 3㎜ロックナット Lock nut Sicherungsmutter Ecrou nylstop

BB10 ×2 リーフカラー Leaf collar Federblatt-Bundzapfen Collier à lames

19 《フロントデフケースの取り付け》
Diff housing (front)
Differential-Gehäuse (vorder)
Logement de différentiel (avant)

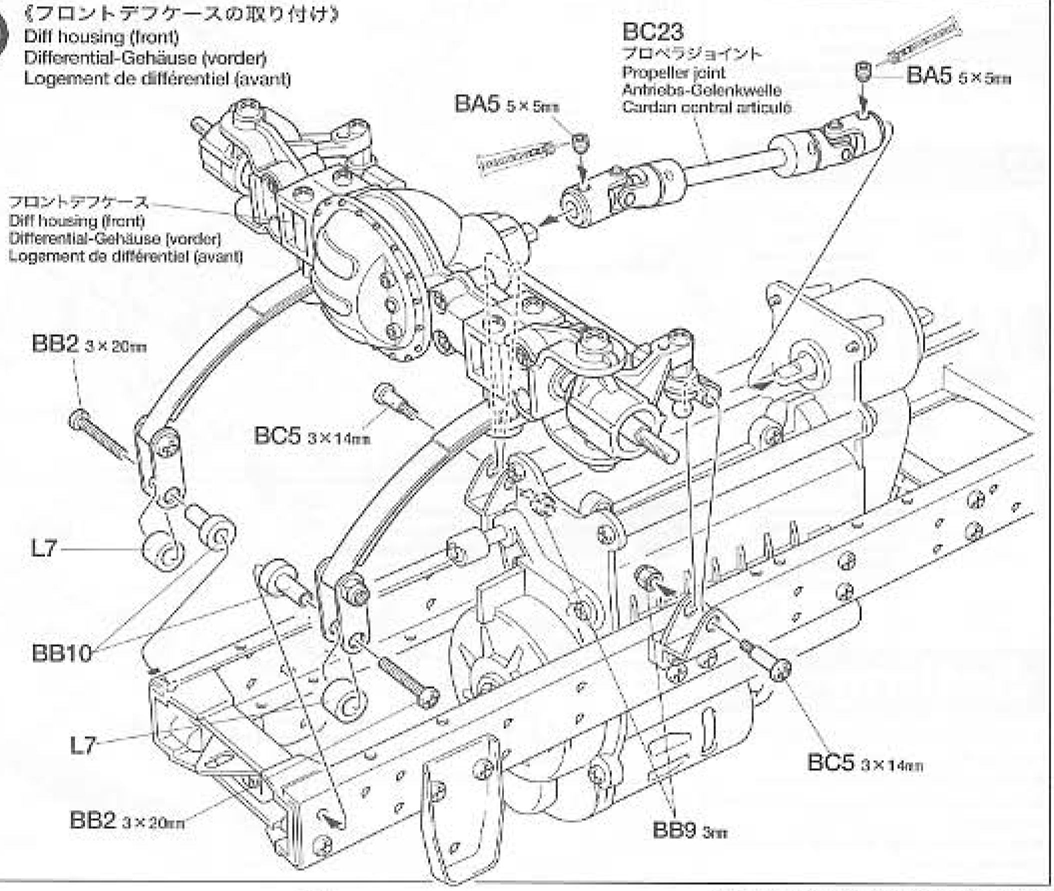

20 BC

BC2 ×4 3×32㎜丸ビス
Screw
Schraube
Vis

BC5 ×2 3×14㎜段付ビス
Step screw
Paßschraube
Vis décolletée

BA8 ×2 3㎜ナット
Nut
Mutter
Ecrou

BB9 ×2 3㎜ロックナット
Lock nut
Sicherungsmutter
Ecrou nylstop

BC10 ×2 5㎜ピローボールナット
Ball connector nut
Kugelkopf-Mutter
Ecrou-connecteur à rotule

BC22 ×4 シャックル
Shackle
Federbügel
Support de lames

BC1 ×2 3×35㎜丸ビス
Screw
Schraube
Vis

20 《リヤデフケース》

Diff housing (rear)
Differential-Gehäuse (hinten)
Logement de différentiel (arrière)

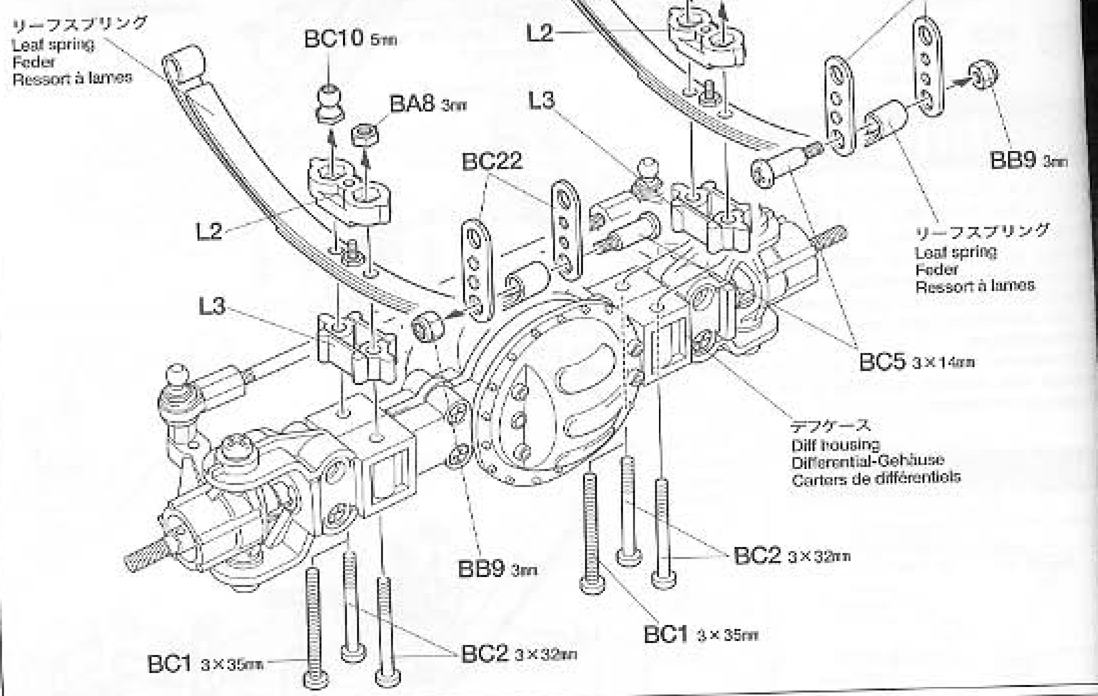

21 BC/BH

BB1 ×2 3×25㎜丸ビス
Screw
Schraube
Vis

BA5 ×2 5×5㎜イモネジ
Grub screw
Madenschraube
Vis pointeau

BC5 ×2 3×14㎜段付ビス
Step screw
Paßschraube
Vis décolletée

BB9 ×4 3㎜ロックナット
Lock nut
Sicherungsmutter
Ecrou nylstop

BB10 ×2 リーフカラー
Leaf collar
Federblatt-Bundzapfen
Collier à lames

21 《リヤデフケースの取り付け》

Diff housing (rear)
Differential-Gehäuse (hinten)
Logement de différentiel (arrière)

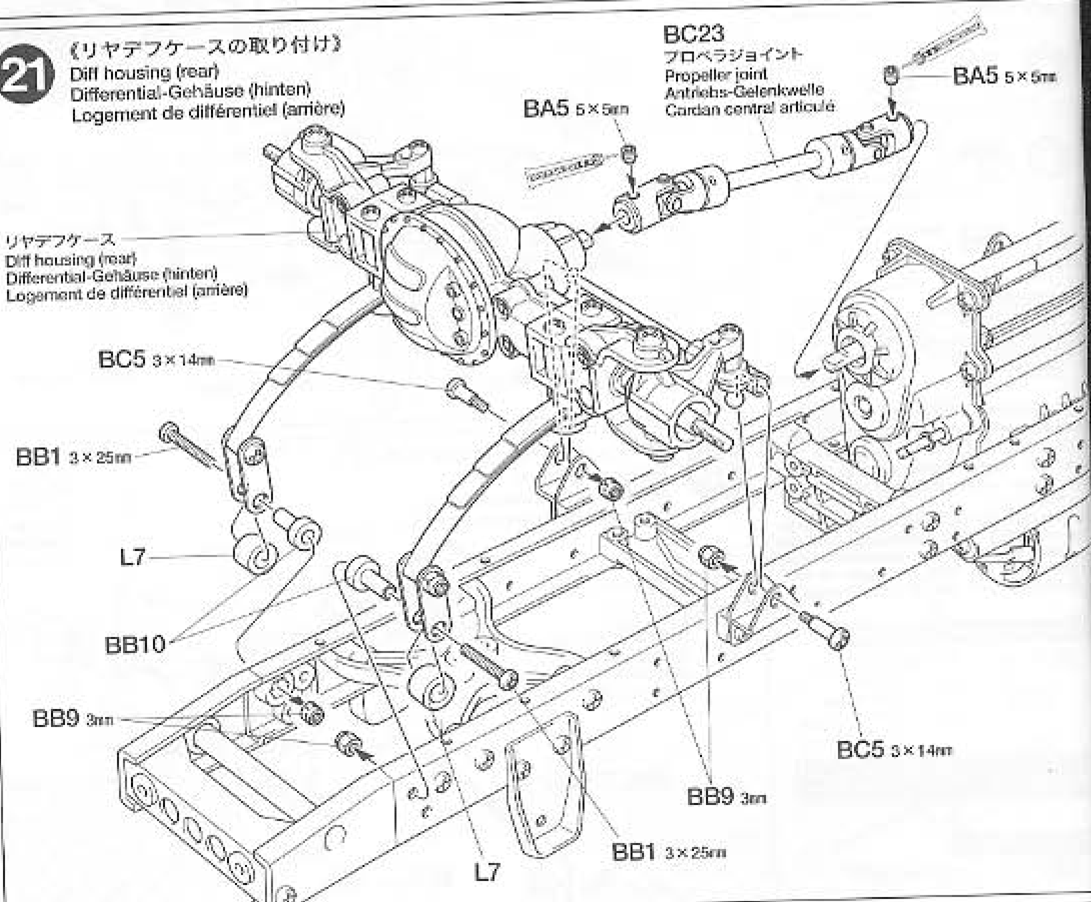

22 BE

BE3 ×8 4㎜Oリング（黒）
O-ring (black)
O-Ring (schwarz)
Joint torique (noir)

BE6 ×4 ダンパースプリング
Damper spring
Dämpfer-Feder
Ressort d'amortisseur

BE9 ×4 ダンパーシャフト
Damper shaft
Dämpferstange
Axe d'amortisseur

Setting-up

★ダンパーのセッティングについてP28を参考にしてください。
★Refer to P29 for damper settings.
★Beachten Sie S29 für die Dämpfereinstellung.
★Se reporter page 30 pour le réglage d'amortissement.

22 《ダンパー》

Damper
Stoßdämpfer
Amortisseur

★4個作ります。
★Make 4.
★4 Satz anfertigen.
★Faire 4 jeux.

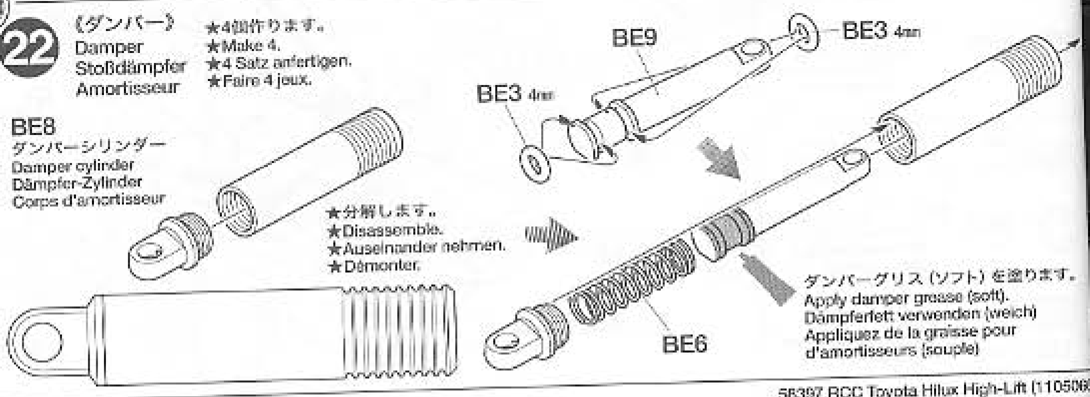

23 BB/BH

●このマークで指示した部品は接着します。
●Apply cement to the places shown by this mark.
●Auf Flächen mit dieser Markierung Kleber auftragen.
●Appliquer de la colle aux endroits indiqués par ce symbole.

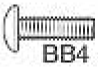

BB4 ×8 3×10mmトラス丸ビス Screw Schraube Vis

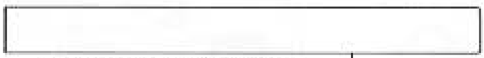

BB11 ×3 フロントガードパイプ Front guard pipe Vordere Schutzrohr Tube de protection avant

BF2 ×2 2×5mmトラス丸ビス Screw Schraube Vis

BH23 ×1 フォグランプステー Fog lamp stay Nebelleuchte-Halterung Support de feux de brouillard

23 《フロントガード》 Front guard / Vordere Schutz / Protection avant

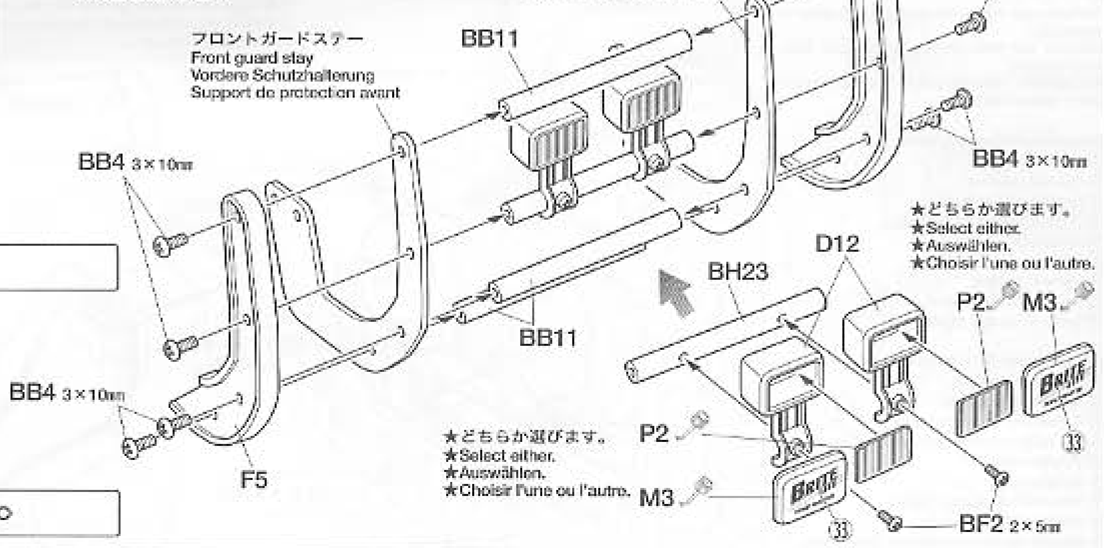

24 BB/BC/BE

BE1 ×4 3×27mm丸ビス Screw Schraube Vis

BB2 ×4 3×20mm丸ビス Screw Schraube Vis

BA1 ×4 3×8mm丸ビス Screw Schraube Vis

BA8 ×4 3mmナット Nut Mutter Ecrou

BE2 ×4 3mmフランジナット Flange nut Kragenmutter Ecrou à flasque

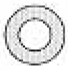

BA11 ×8 4mmワッシャー Washer Beilagscheibe Rondelle

BD1 ×16 3mmOリング（赤） O-ring (red) O-Ring (rot) Joint torique (rouge)

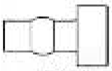

BE4 ×4 ダンパーカラー A Damper collar A Dämpferkragen A Collier d'amortisseur A

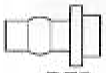

BE5 ×4 ダンパーカラー B Damper collar B Dämpferkragen B Collier d'amortisseur B

24 《ダンパーの取り付け》 Attaching dampers / Einbau der Stoßdämpfer / Fixation des amortisseurs

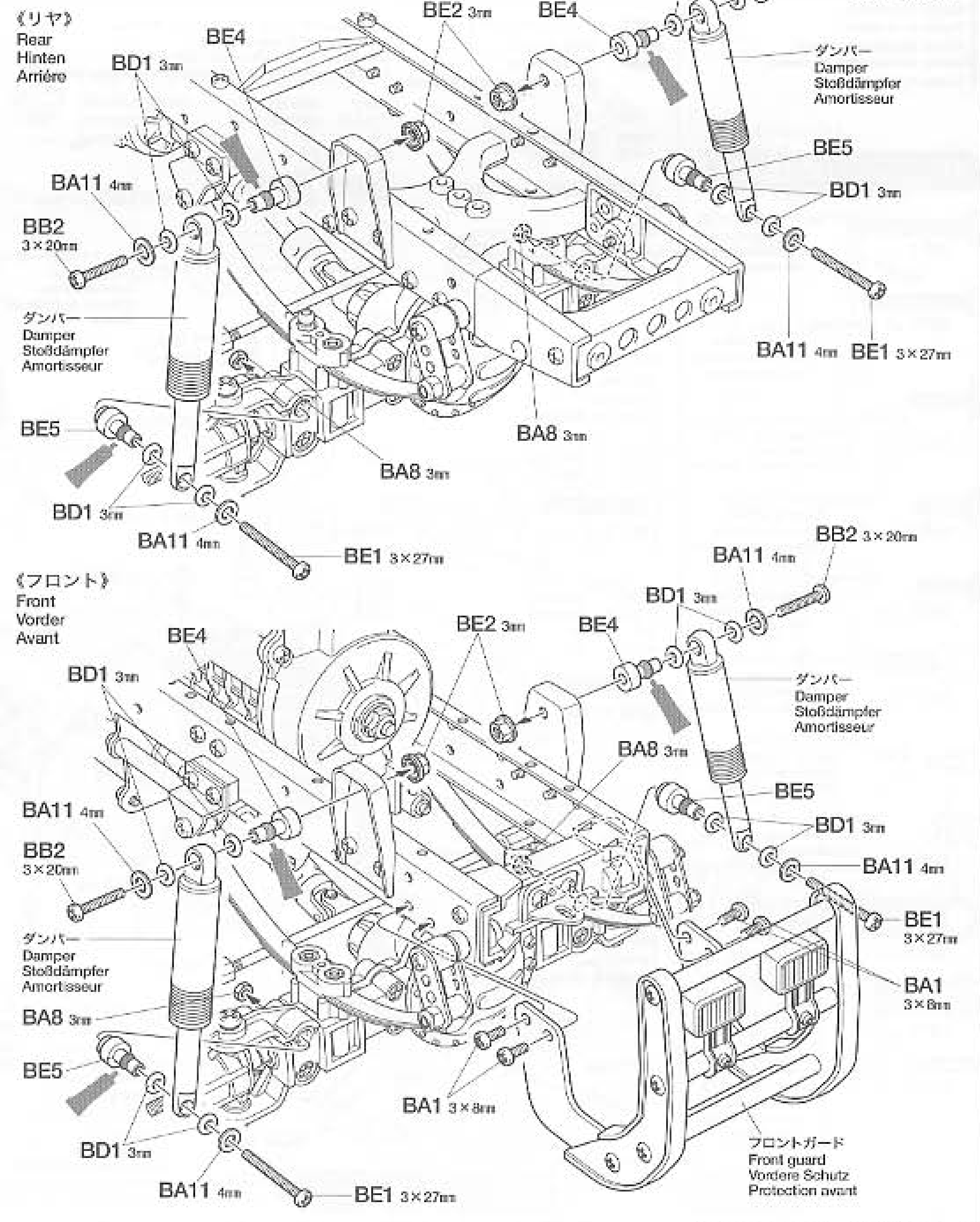

●タミヤのホームページには豊富な情報が満載です。ぜひご覧ください。
タミヤインターネット
ホームページアドレス
www.tamiya.com

タミヤカタログ

スケールモデルを中心に掲載したタミヤカタログは年に一回発行されています。ご希望の方は模型店でおたずねください。

TAMIYA COLOR CATALOGUE
The latest in cars, boats, tanks and ships. Motorized and museum quality models are all shown in full color in Tamiya's latest catalogue. English/Spanish, German/French and Japanese versions available.

25

★必ずサーボのニュートラルを確認して組み立ててください。
★Make sure the servo is at neutral prior to assembly.
★Servo vor dem Einbau in neutrale Stellung bringen.
★S'assurer que le servo est au neutre avant assemblage.

Checking R/C equipment
① Install batteries.
② Extend antenna.
③ Loosen and extend.
④ Connect charged battery.
⑤ Switch on.
⑥ Switch on.
⑦ Trims in neutral.
⑧ Keep sticks in neutral.
⑨ Servo in neutral position.

Kontrolle der R/C-Ausrüstung
① Batterien einlegen.
② Antenne ausziehen.
③ Aufwickeln und langziehen.
④ Voll aufgeladenen Akku verbinden.
⑤ Schalter ein.
⑥ Schalter ein.
⑦ Trimmhebel neutral stellen.
⑧ Hebel in Mittelstellung.
⑨ Dies ist die Neutralstellung des Servos.

Vérification de l'équipement R/C
① Mettre en place les piles.
② Déployer l'antenne.
③ Dérouler et déployer le fil.
④ Charger complètement la batterie.
⑤ Mettre en marche.
⑥ Mettre en marche.
⑦ Placer les trims au neutre.
⑧ Mettre les manches au neutre.
⑨ Le servo au neutre.

26 BB/BD/BF

BF4 ×1 3×15㎜タッピングビス Tapping screw / Schneidschraube / Vis taraudeuse

BF5 ×1 2.6×16㎜タッピングビス Tapping screw / Schneidschraube / Vis taraudeuse

BB7 ×6 3×10㎜フランジタッピングビス Flange tapping screw / Kragenschraube / Vis taraudeuse à flasque

BA3 ×1 3×8㎜タッピングビス Tapping screw / Schneidschraube / Vis taraudeuse

BB8 ×1 2.6×8㎜タッピングビス Tapping screw / Schneidschraube / Vis taraudeuse

BF6 ×1 5×9㎜ピローボール Ball connector / Kugelkopf / Connecteur à rotule

BF7 ×1 4㎜ピローボール Ball connector / Kugelkopf / Connecteur à rotule

BC10 ×1 5㎜ピローボールナット Ball connector nut / Kugelkopf-Mutter / Ecrou-connecteur à rotule

BD3 ×2 5㎜アジャスター Adjuster / Einstellstück / Chape à rotule

BF9 ×2 4㎜アジャスター Adjuster / Einstellstück / Chape à rotule

BF11 ×1 2×39㎜両ネジシャフト Threaded shaft / Gewindestange / Tige filetée

25 《ラジオコントロールメカのチェック》
Checking R/C equipment
Überprüfen der R/C-Anlage
Vérification de l'épuipement R/C

★ステアリング用、シフト用サーボは送信機のリバーススイッチをリバースポジションにして使用してください。
★Switch transmitter to reverse for steering and shift servos.
★Schalten Sie am Sender für die Lenkung und die Schaltservos auf Reverse.
★Mettre les inverseurs des servos de direction et de changement de rapport en position Reverse.

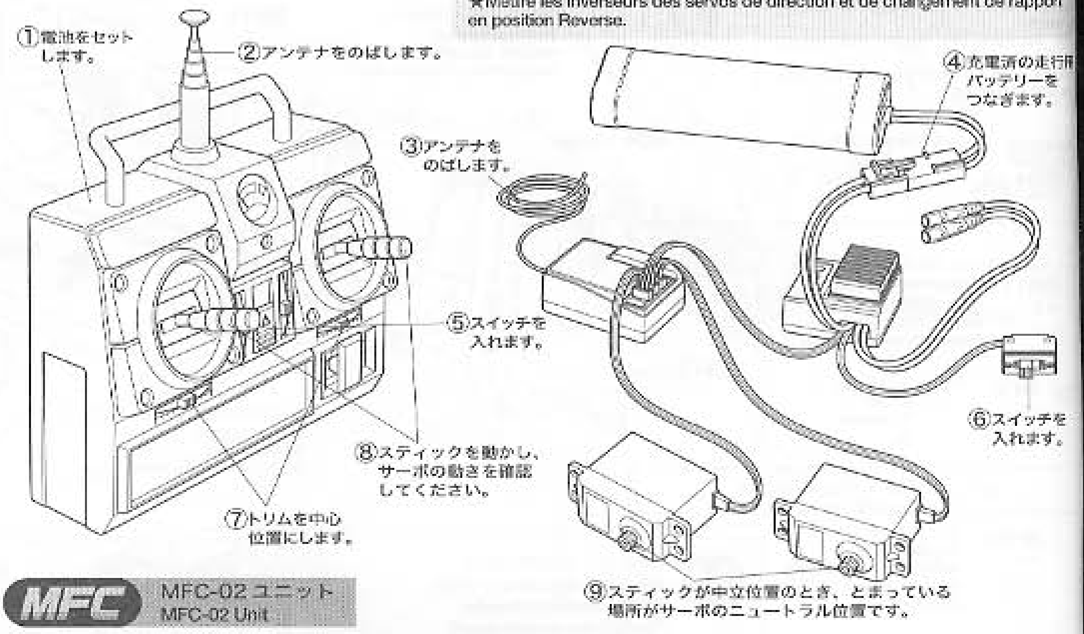

MFC MFC-02 ユニット
MFC-02 Unit

26 《シフトサーボ》
Shift servo
Schaltservo
Servo de boîte de vitesse

※の部品はキットには含まれていません。
Parts marked ※ are not in kit.
Teile mit ※ sind im Bausatz nicht enthalten.
Les pièces marquées ※ ne sont pas incluses dans le kit.

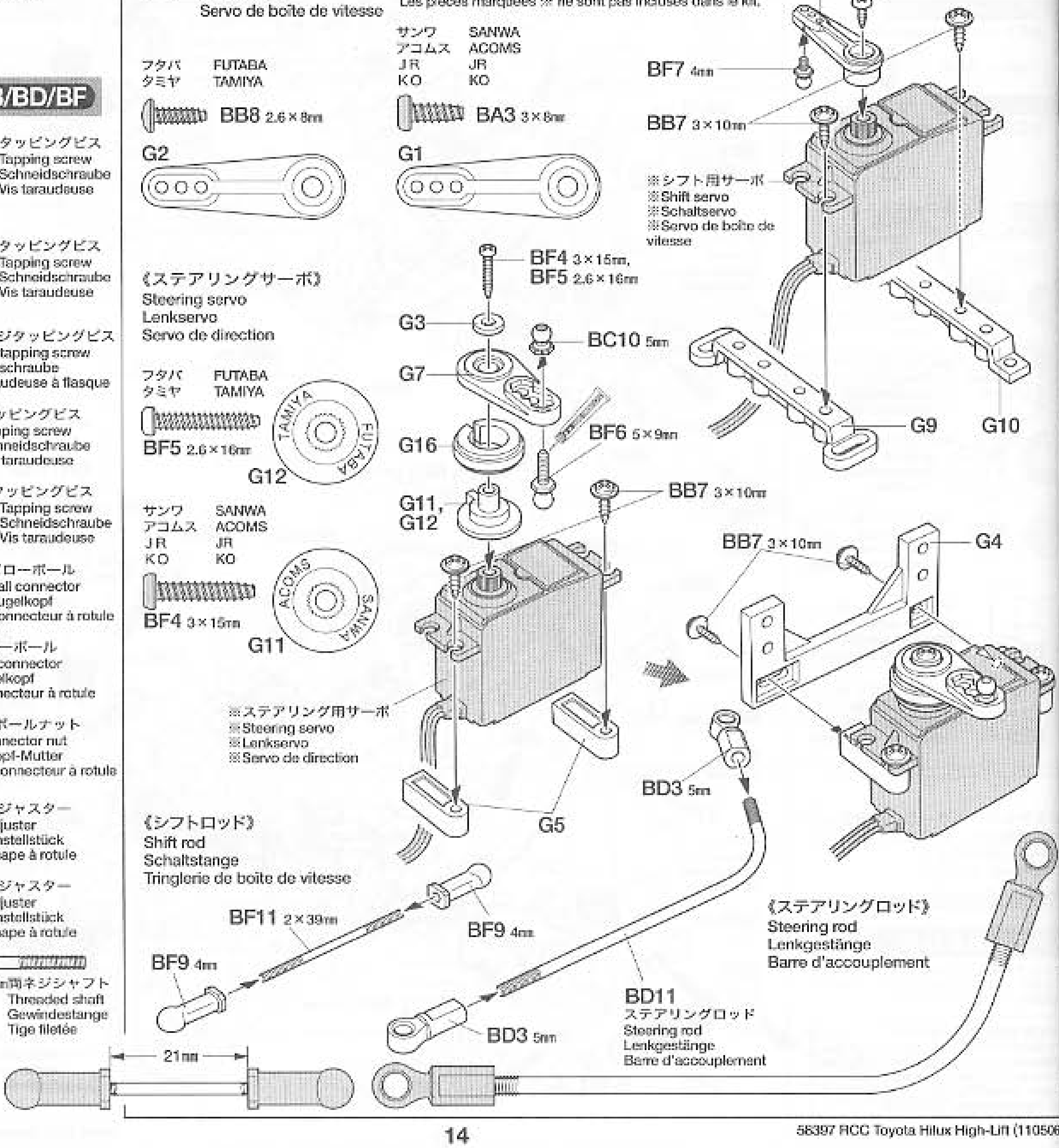

27 BH

BF1 ×1 3×10㎜フランジ丸ビス
Flange screw
Kragenschraube
Vis à flasque

BH2 ×4 3×30㎜丸ビス
Screw
Schraube
Vis

BH19 ×1 ボディマウント
Body mount
Karrossereaufhängung
Support de carrosserie

28 BF

BC4 ×7 3×12㎜丸ビス
Screw
Schraube
Vis

BA1 ×4 3×8㎜丸ビス
Screw
Schraube
Vis

BF2 ×4 2×5㎜トラス丸ビス
Screw
Schraube
Vis

BA8 ×4 3㎜ナット
Nut
Mutter
Ecrou

BD2 ×4 5㎜ピローボール
Ball connector
Kugelkopf
Connecteur à rotule

BA20 ×2 1150メタル
Metal bearing
Metall-Lager
Palier en métal

BF8 ×2 850メタル
Metal bearing
Metall-Lager
Palier en métal

BF14 ×2 ステアリングシャフト
Steering shaft
Lenkwelle
Axe de direction

27 《シフトサーボの取り付け》
Shift servo
Schaltservo
Servo de boîte de vitesse

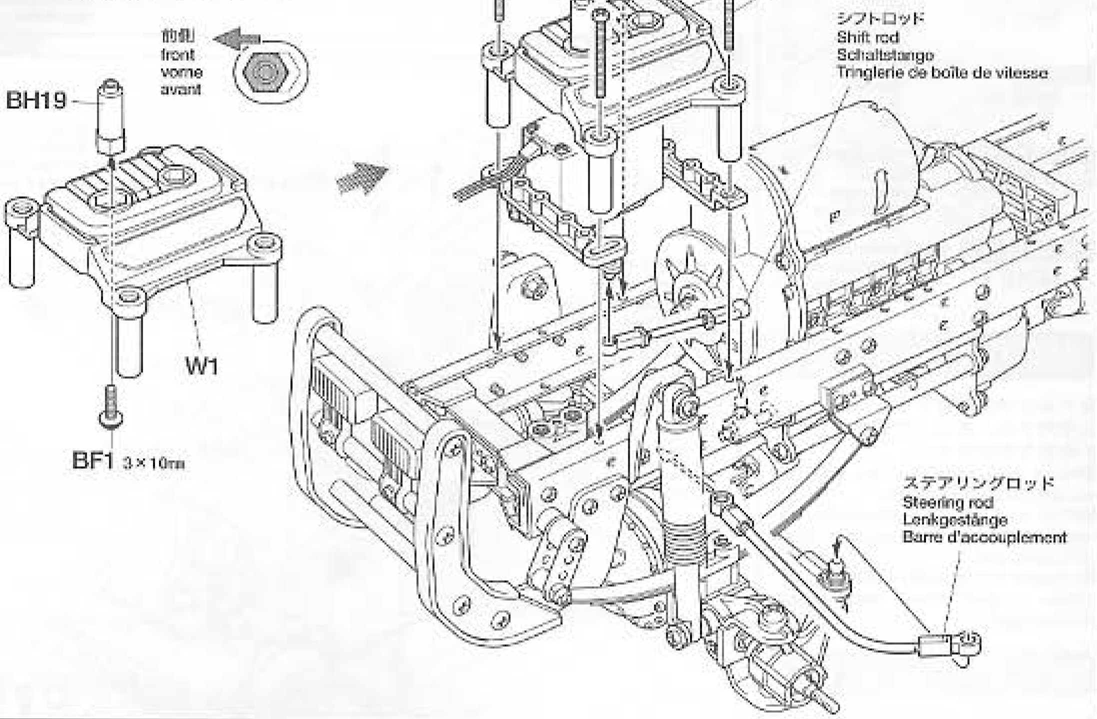

28 《ステアリングサーボの取り付け》
Steering servo
Lenkservo
Servo de direction

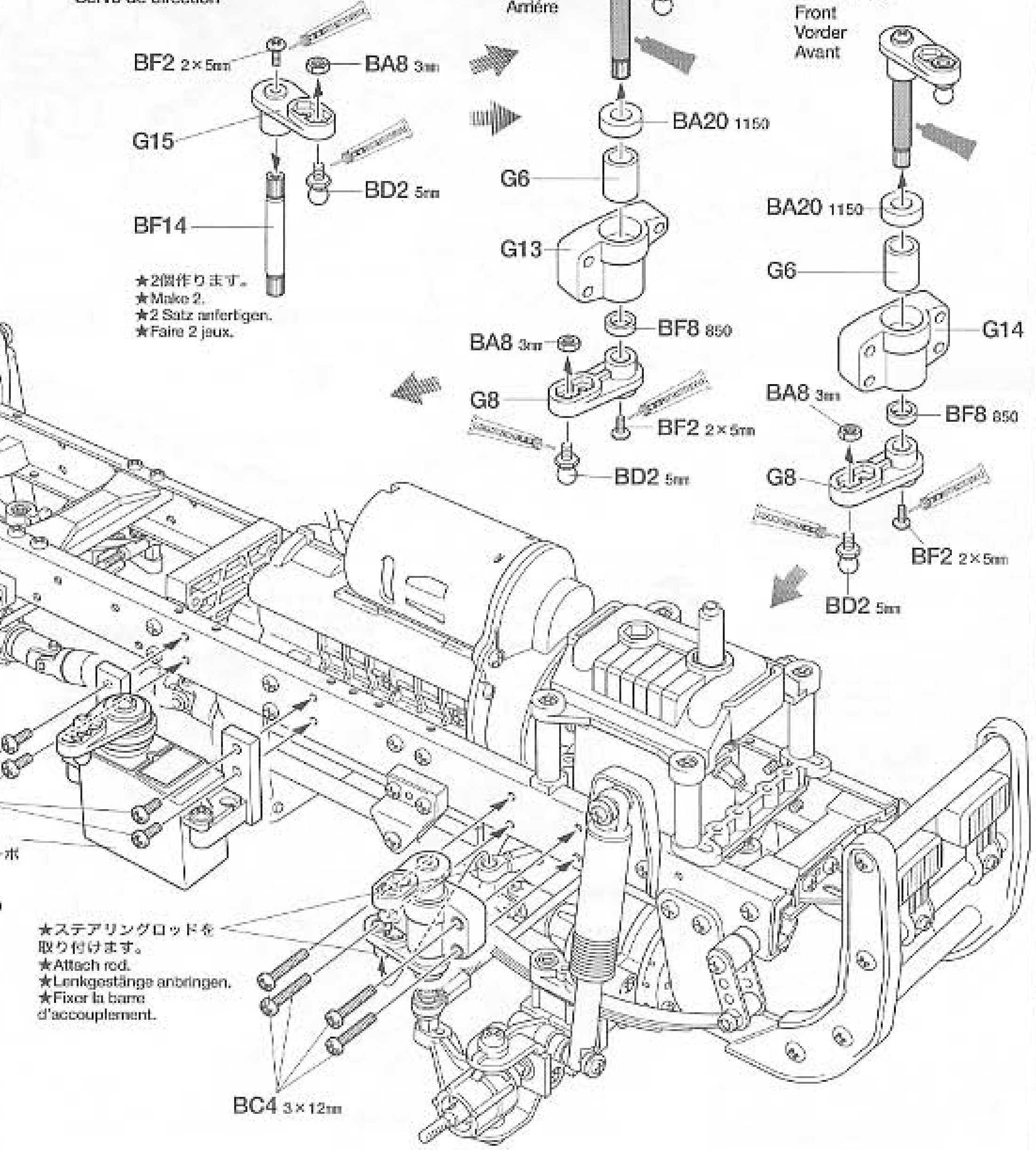

29 BB/BD/BF

BA2 ×7 3×6mm丸ビス Screw Schraube Vis

BB5 ×4 2×10mm丸ビス Screw Schraube Vis

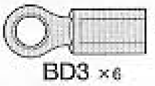
BD3 ×6 5mmアジャスター Adjuster Einstellstück Chape à rotule

BD10 ×1 3×18mm両ネジシャフト Threaded shaft Gewindestange Tige filetée

MFC

●マルチファンクションユニットを使用するときは、受信機スイッチを取り付けません。
●When using Multi-Function Unit, do not attach receiver switch.
●Wird eine Multi-Funktions-Einheit verwendet, den Empfängerschalter nicht einbauen.
●Lorsque l'Unité Multi-Fonctions est utilisée, ne pas utiliser l'interrupteur du récepteur.

29 《受信機スイッチの取り付け》

Receiver switch
Empfänger-Schhalter
Interrupteur du circuit de réception

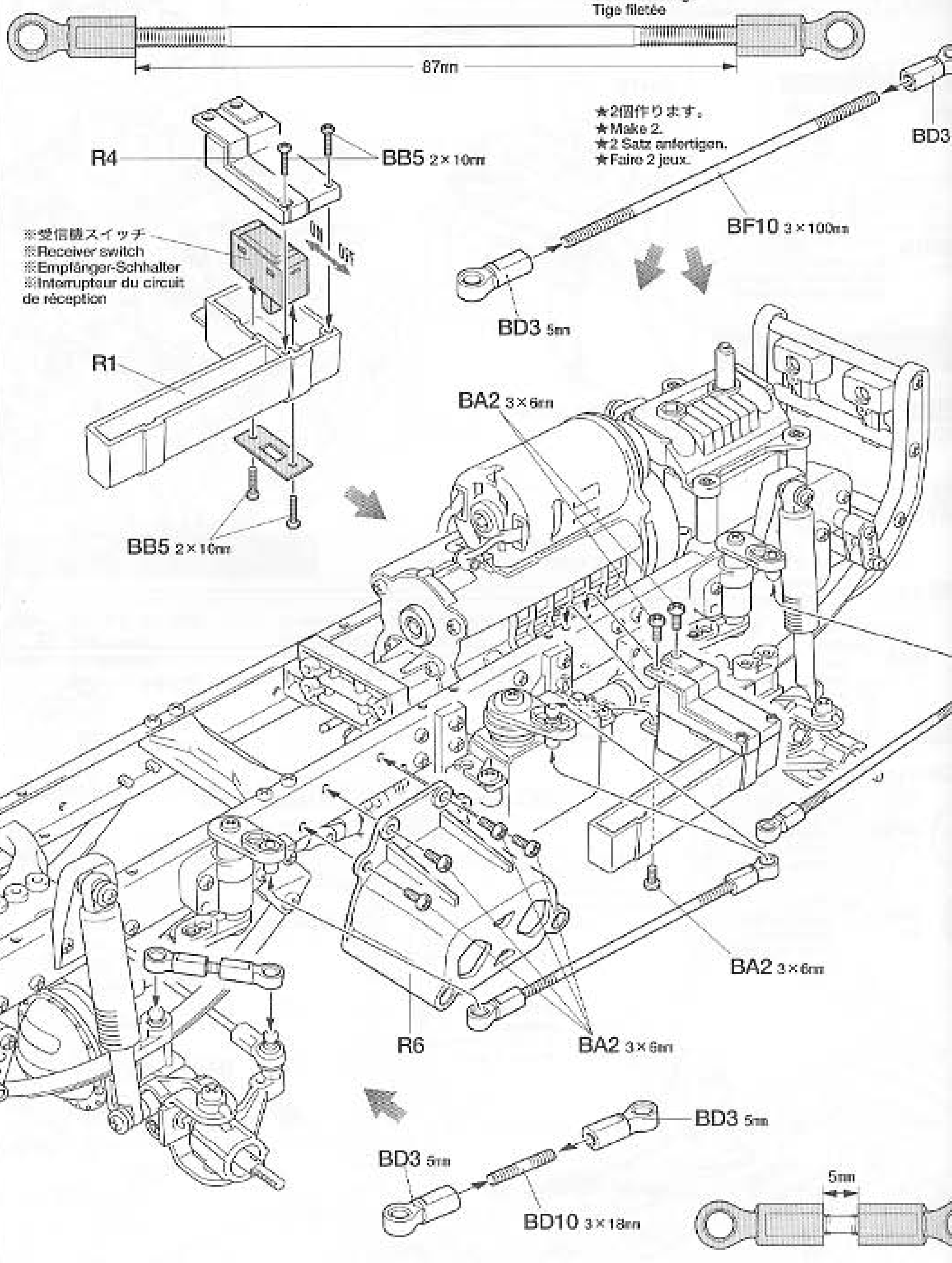

30 BG

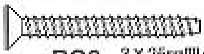
BG2 ×1 3×25mm皿タッピングビス Tapping screw Schneidschraube Vis taraudeuse

BG3 ×1 3×20mm皿タッピングビス Tapping screw Schneidschraube Vis taraudeuse

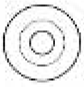
BG4 ×1 ロゼットワッシャー Rosette washer Rosetten-Beilagscheibe Rondelle Belleville

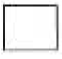
BG6 ×1 6×7mmスペーサー Spacer Distanzring Entretoise

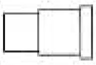
BG7 ×1 ホルダーシャフト Holder shaft Halterungszapfen Axe de Support

BG8 ×1 ホルダースプリング Holder spring Halterfeder Ressort de rappel

BG9 ×1 サポートプレート Support plate Lagerplatte Plaquette de support

BG10 ×1 チェンジャーステー Changer stay Halterung des Gangwechslers Support de changeur

30 《バッテリーホルダー》

Battery holder
Batterie-Halter
Support de batterie

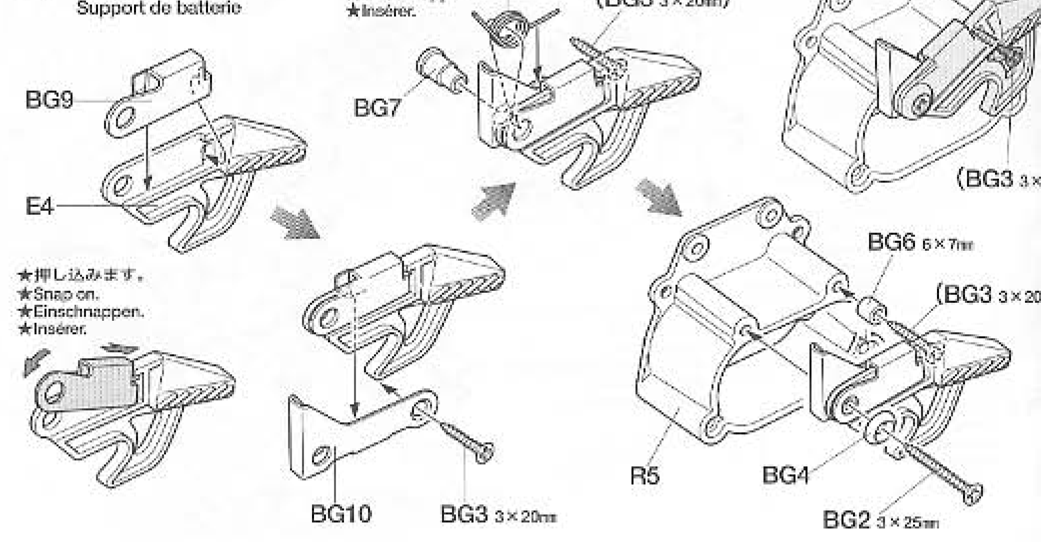

31 BB/BD/BG

3×8mm丸ビス
Screw
Schraube
Vis
BA1 ×2

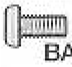
3×6mm丸ビス
Screw
Schraube
Vis
BA2 ×8

3×10mm皿ビス
Screw
Schraube
Vis
BG1 ×2

2.6×8mmタッピングビス
Tapping screw
Schneidschraube
Vis taraudeuse
BB8 ×2

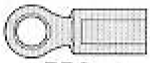
5mmアジャスター
Adjuster
Einstellstück
Chape à rotule
BD3 ×2

3×18mm両ネジシャフト
Threaded shaft
Gewindestange
Tige filetée
BD10 ×1

32 BB

BB1 ×4 3×25mm丸ビス
Screw
Schraube
Vis

3×10mm皿タッピングビス
Tapping screw
Schneidschraube
Vis taraudeuse
BB6 ×4

TAMIYA CRAFT TOOLS

良い工具選びは模作づくりのための第一歩。本格派をめざすモデラーにふさわしいタミヤクラフトツール。耐久性も高く、使いやすい高品質な工具です。

SIDE CUTTER for PLASTIC
精密ニッパー
(プラスチック用)
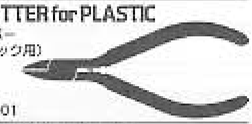
ITEM 74001

LONG NOSE w/CUTTER
ラジオペンチ
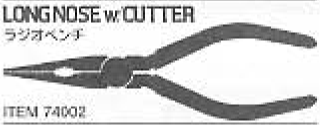
ITEM 74002

(+)SCREWDRIVER-L
プラスドライバーL(5×100)
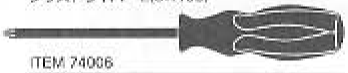
ITEM 74006

(+)SCREWDRIVER-M
プラスドライバーM(4×75)

ITEM 74007

PRECISION CALIPER
精密ノギス

ITEM 74030

DECAL SCISSORS
デカールバサミ

ITEM 74031

NEEDLE NOSE w/CUTTER
ピンセットペンチ

ITEM 74034

31 《バッテリーホルダーの取り付け》
Battery holder
Batterie-Halter
Support de batterie

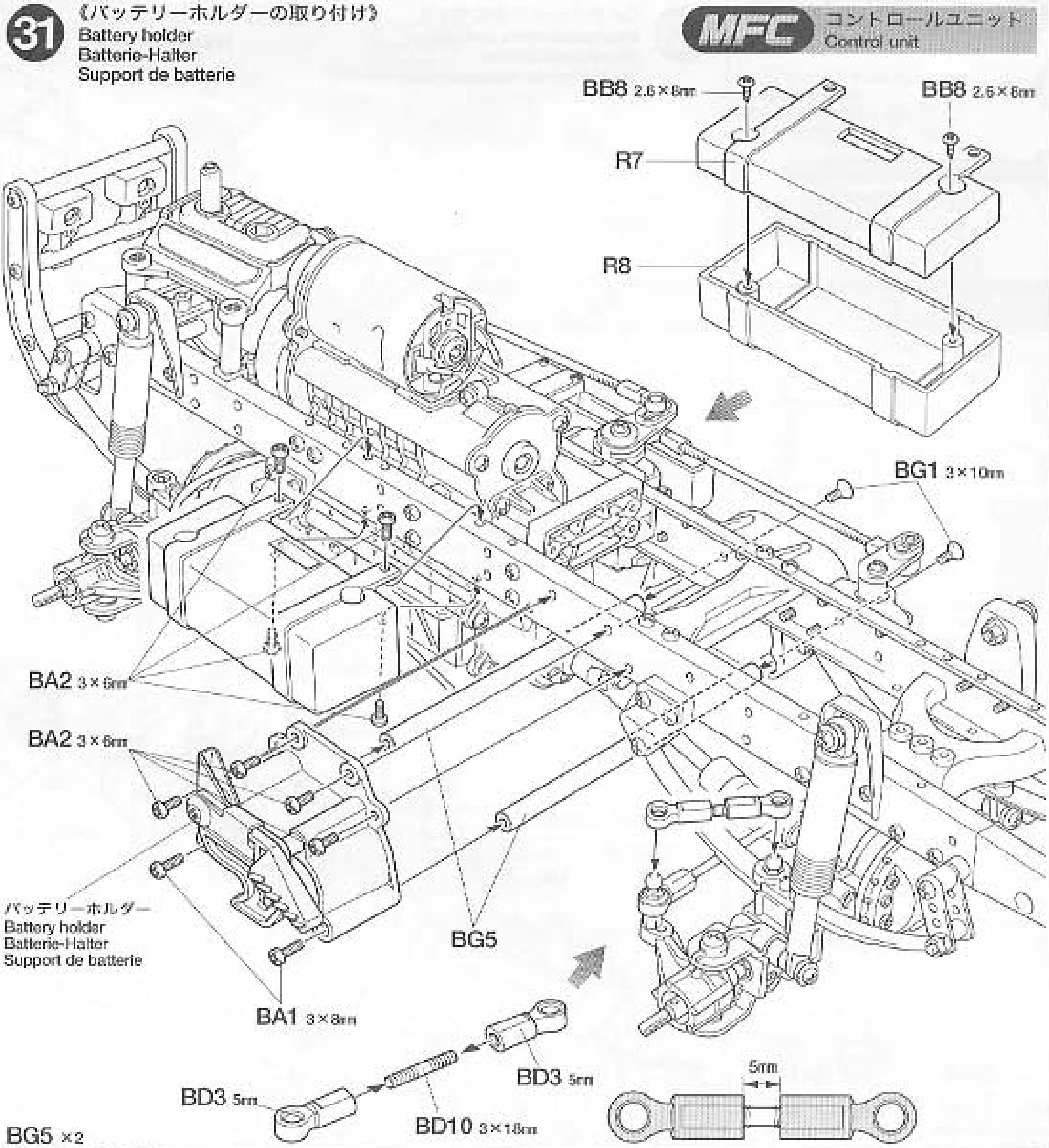

BG5 ×2
バッテリーパイプ
Battery pipe
Batterie-Rohr
Tube de pack d'accus

32 《アンダーガード》
Underguard
Bodengruppe
Protection inférieure

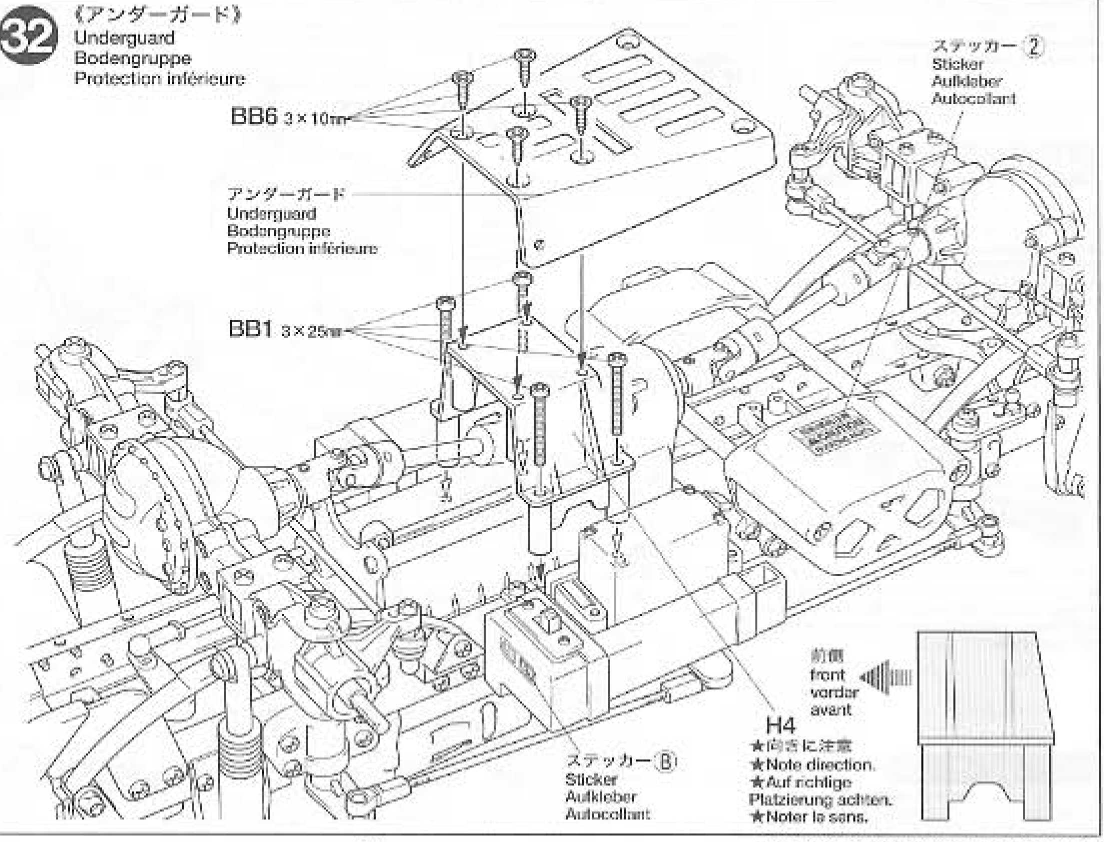

33 BA/BF/BH

BA3 ×8
3×8㎜タッピングビス
Tapping screw
Schneidschraube
Vis taraudeuse

BC1 ×6
3×35㎜丸ビス
Screw
Schraube
Vis

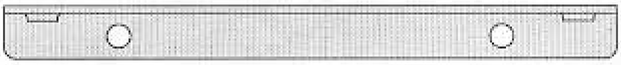

BF13 ×2
ボディステー
Body stay
Karosserie-Halter
Support de carrosserie

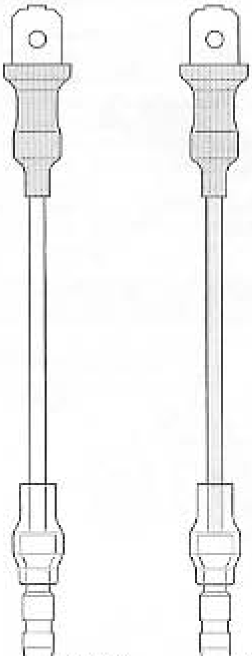

BA43 ×1	**BA44** ×1
変換コード（黄）	変換コード（緑）
Conversion cable (yellow)	Conversion cable (green)
Adapterkabel (gelb)	Adapterkabel (grün)
Câble de conversion (jaune)	Câble de conversion (vert)

★コネクター部はしっかりつないでください。
★Connect cables firmly.
★Die Kabel fest zusammenstecken.
★Connecter fermement les câbles.

33 《メカデッキの取り付け》
Mechanism deck installation
Grundplatte-Einbau
Installation du support d'ensemble R/C

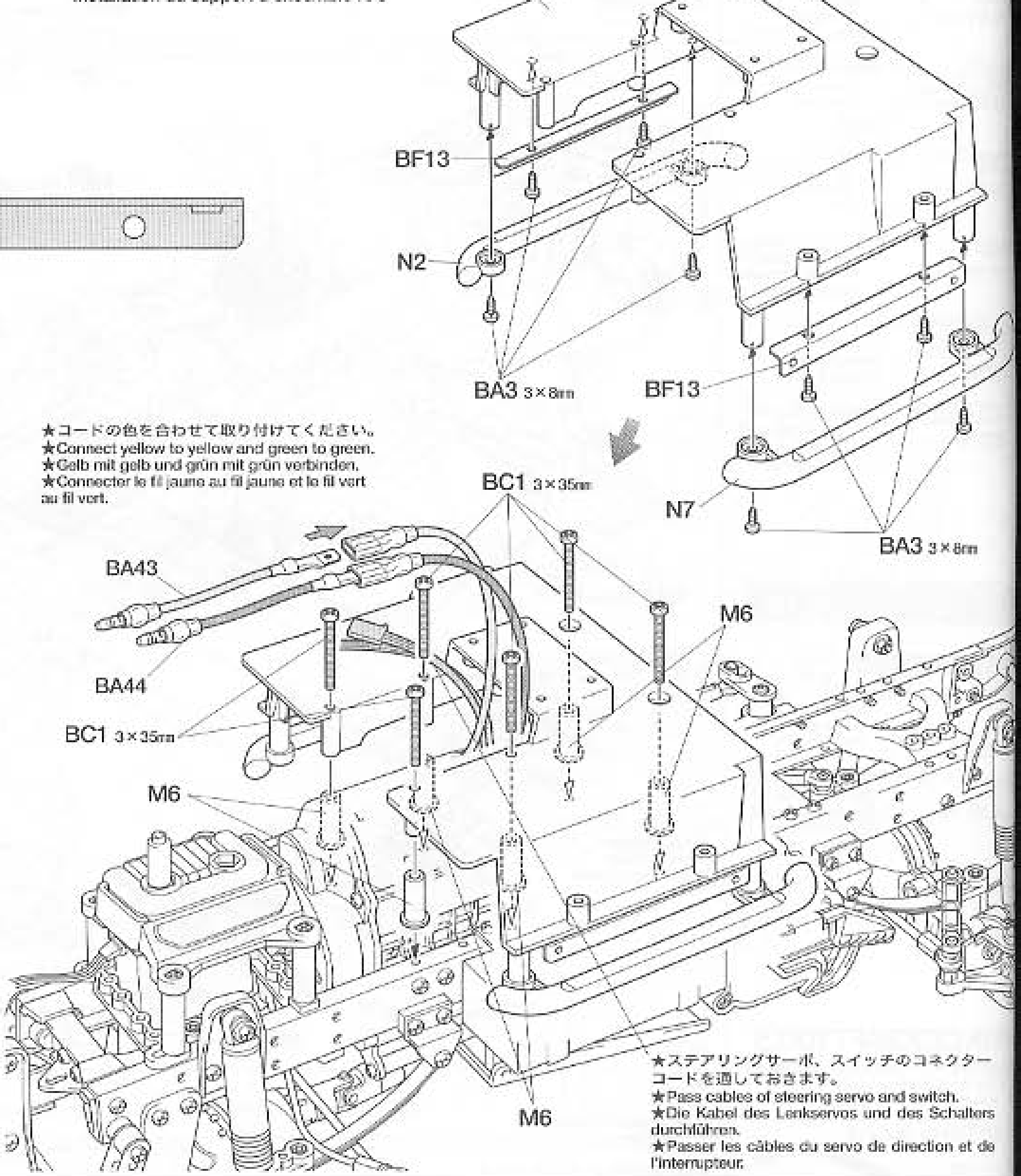

★コードの色を合わせて取り付けてください。
★Connect yellow to yellow and green to green.
★Gelb mit gelb und grün mit grün verbinden.
★Connecter le fil jaune au fil jaune et le fil vert au fil vert.

★ステアリングサーボ、スイッチのコネクターコードを通しておきます。
★Pass cables of steering servo and switch.
★Die Kabel des Lenkservos und des Schalters durchführen.
★Passer les câbles du servo de direction et de l'interrupteur.

34

★配線コードはジャマにならないようにナイロンバンドでたばねておきます。
★Secure cables using nylon band.
★Kabel mit Nylonband zusammenbinden.
★Maintenir les câbles en place avec un collier en nylon.

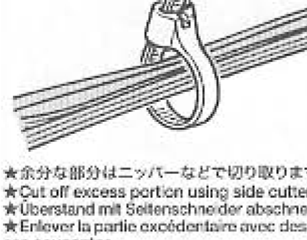

★余分な部分はニッパーなどで切り取ります。
★Cut off excess portion using side cutters.
★Überstand mit Seitenschneider abschneiden.
★Enlever la partie excédentaire avec des pinces coupantes.

タミヤニュースを読もう

タミヤニュースはモデル作りの情報誌として多くの方に愛読されています。ご希望の方は模型店でおたずね下さい。当社より定期購読する方法もあります。

34 《RCメカの取り付け》
Attaching R/C mechanism units
Anbringen der R/C-Mechanik-Einheiten
Fixation de l'ensemble R/C

MFC コードリール Cord reel M8, Z

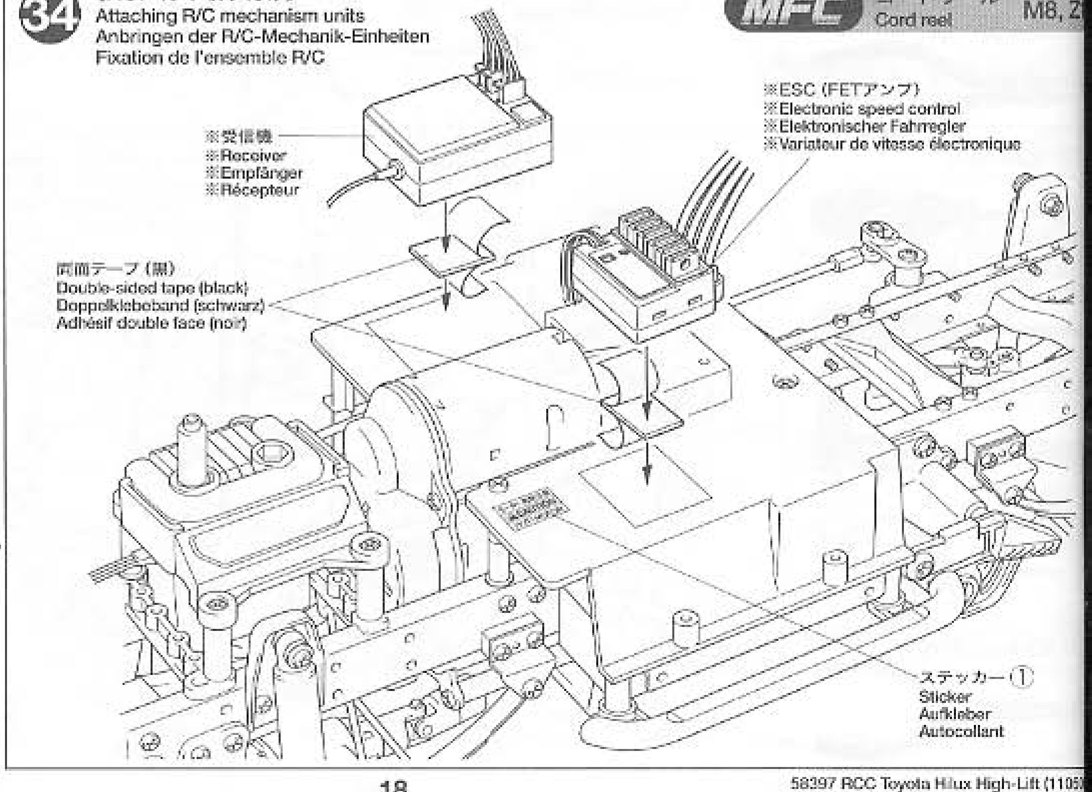

35

《モーターコードのつなぎ方》
Motor cables
Motorkabel
Câbles du moteur

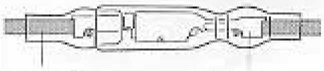

モーター側
Motor
Moteur

アンプ側
Speed controller
Fahrregler
Variateur de vitesse

黄コード — プラスコード(+)
Yellow — (+) Cable
Gelb — (+) Kabel
Jaune — (+) Câble

緑コード — マイナスコード(−)
Green — (−) Cable
Grün — (−) Kabel
Vert — (−) Câble

35

《走行用バッテリーの搭載》
Running battery
Fahrakku
Batterie de propulsion

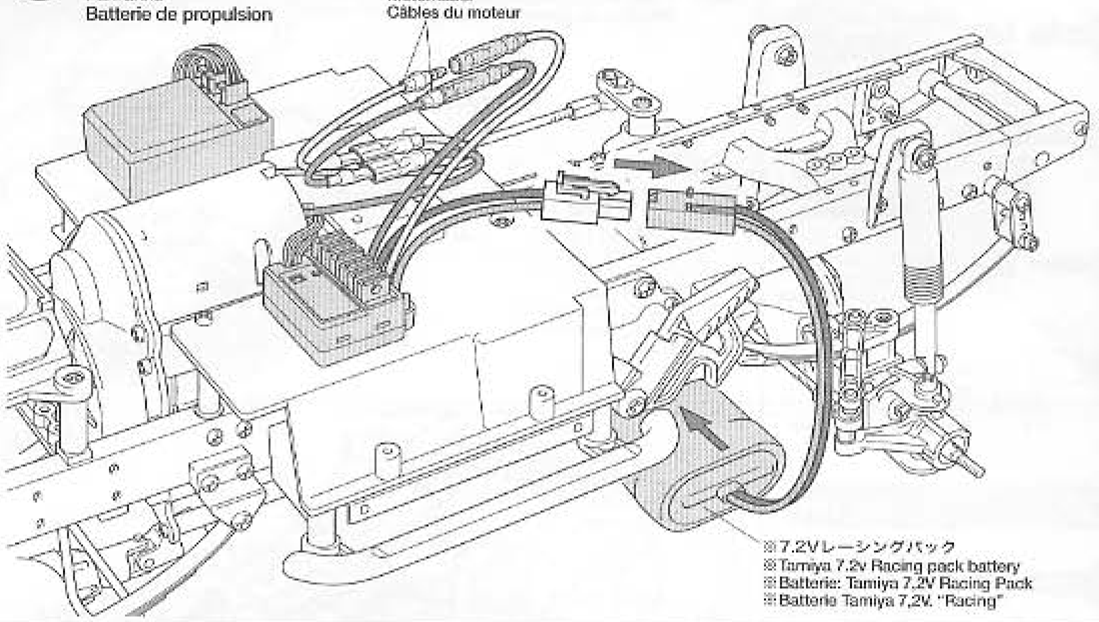

36

《ステアリングの調節》
Steering adjustments
Einstellung der Schubstangen
Réglage de la direction

★サーボは必ず、ニュートラルの状態にしておきます。
★Make sure the servo is in neutral.
★Servo soll in Neutralstellung sein.
★S'assurer que le servo est au neutre.

★プロポのスティックが中立のとき、アップライトが一直線になるように調節します。
★Adjust so that the uprights are parallel to each other.
★So einstellen, daß die Achsschenkel parallel zueinander stehen.
★Ajuster de sorte que les fusées soient parallèles l'une à l'autre.

36

《シフトの確認》
Shift
Schalten
Changement de vitesse

(ローギヤ)
Low gear
Niedrigster Gang
Première (lente)

(セカンドギヤ)
Second gear
Zweiter Gang
Seconde (intermédiaire)

(トップギヤ)
Top gear
Höchster Gang
Troisième (rapide)

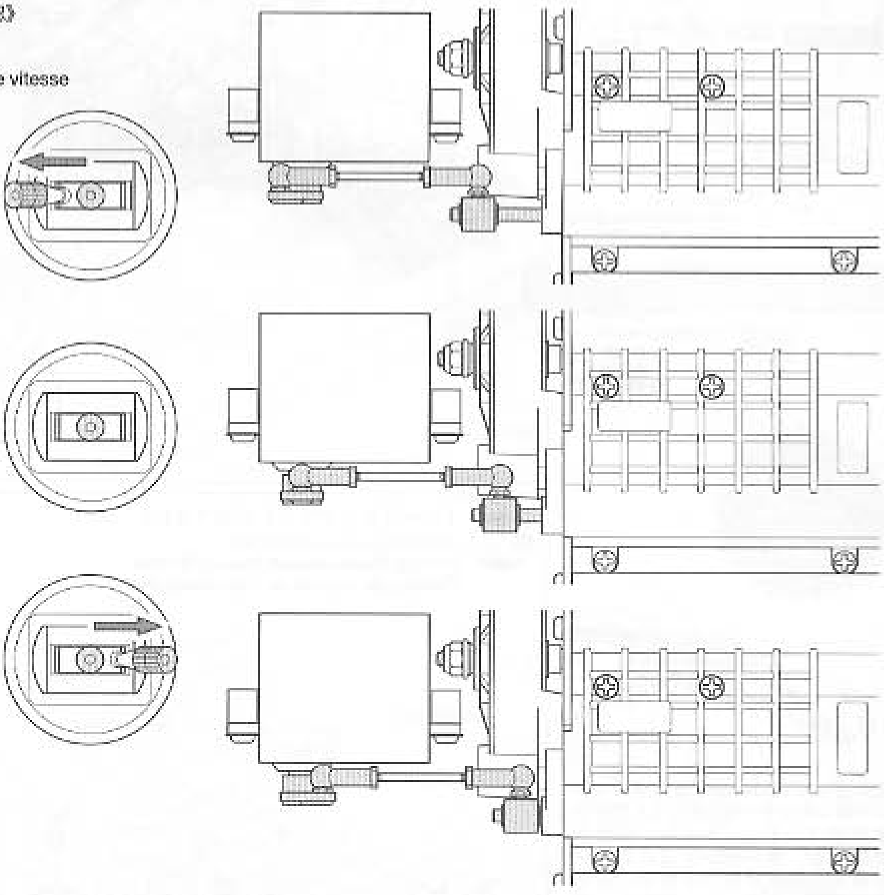

37 BH

BA12 ×4 — 3㎜ワッシャー / Washer / Beilagscheibe / Rondelle

BB4 ×4 — 3×10㎜トラスルビス / Screw / Schraube / Vis

BE2 ×4 — 3㎜フランジナット / Flange nut / Kragenmutter / Ecrou à flasque

BH15 ×2 — 8×10㎜パイプ / Tube / Rohr

BH17 ×2 — マフラーウェイト / Muffler weight / Auspuffs-Gewicht / Lest d'échappement

37

《マフラーの組み立て》
Muffler
Schalldämpfer
Silencieux

★メッキをはがして接着します。
★Remove plating from areas to be cemented.
★An den Klebestellen muss die Chromschicht abgeschabt werden.
★Enlever le revêtement chromé des parties à encoller.

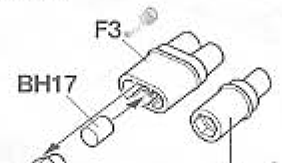

★マフラーは3種から選べます。
★Select muffler from 3 types.
★3 Schalldämpfer-Typen wählbar.
★Choisir un entre 3 types de silencieux.

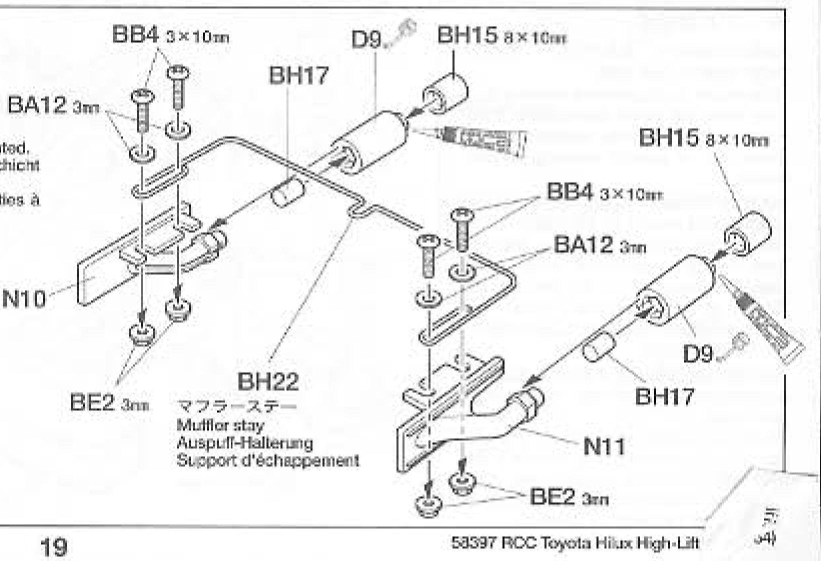

38 BH

BA3 ×2 3×8㎜タッピングビス
Tapping screw
Schneidschraube
Vis taraudeuse

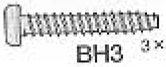

BH3 ×2 3×18㎜タッピングビス
Tapping screw
Schneidschraube
Vis taraudeuse

BH9 ×4 2×8㎜タッピングビス
Tapping screw
Schneidschraube
Vis taraudeuse

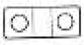

BH16 ×2 マフラーホルダー
Muffler holder
Auspuffhalter
Support d'échappement

39 BH

BA1 ×4 3×8㎜丸ビス
Screw
Schraube
Vis

BC4 ×2 3×12㎜丸ビス
Screw
Schraube
Vis

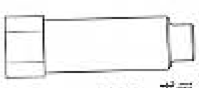

BH19 ×2 ボディマウント
Body mount
Karossereaufhängung
Support de carrosserie

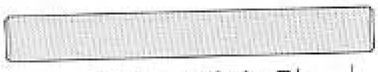

BH24 ×1 6×48㎜シャフト
Shaft
Achse
Axe

注意してください。
CAUTION
VORSICHT
PRECAUTIONS

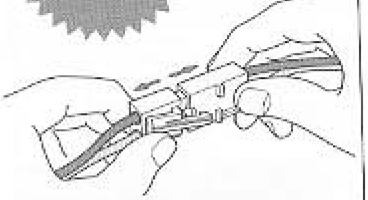

走行させない時は必ず走行用バッテリーのコネクターをはずしてください。
走行用バッテリーをつないだままでおくと、車が暴走することがあります。走らせないときは、必ず走行用バッテリーのコネクターを抜いておきます。

DISCONNECT BATTERY WHEN NOT USING THE CAR
Make sure to disconnect running battery when car is not being used. If left connected, car may suddenly run-away out of control causing serious injury.

AKKUSTECKER ABZIEHEN, WENN DAS AUTO NICHT IN BETRIEB
Stellen Sie sicher, dass der Stecker des Fahrakku getrennt wird, wenn das Fahrzeug nicht in Betrieb ist. Bleibt er angeschlossen, kann das Auto möglicherweise plötzlich unkontrolliert losfahren.

DECONNECTER LE PACK D'ACCUS LORSQUE LA VOITURE N'EST PAS UTILISEE
Veiller à débrancher le pack d'accus de propulsion lorsque la voiture n'est pas utilisée. Si le pack reste connecté, la voiture risque de démarrer inopinément et hors de contrôle.

38 《リヤバンパーの取り付け》
Attaching rear bumper
Hintere Stoßfänger-Einbau
Fixation du pare-chocs arrière

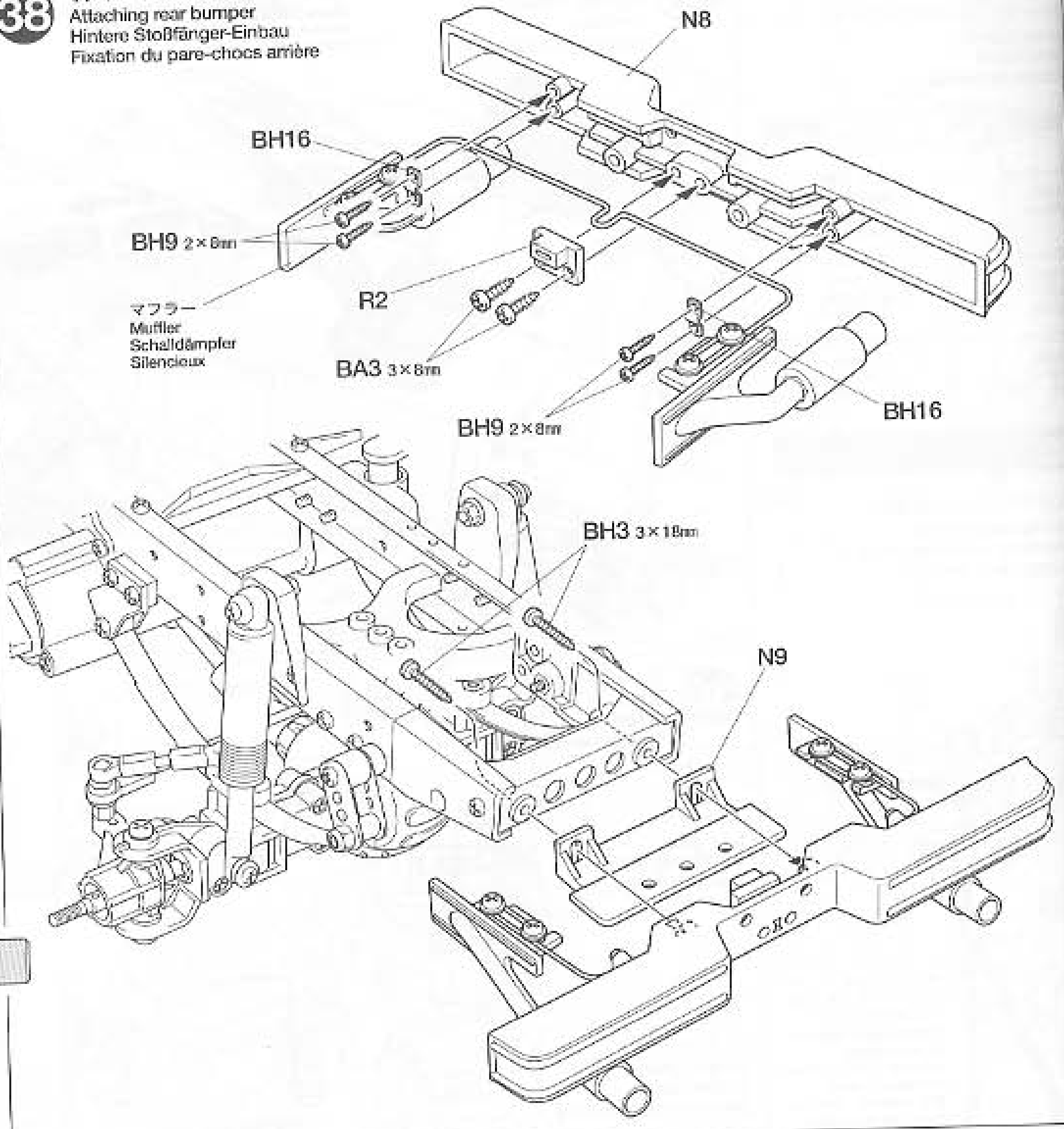

39 《リヤボディマウントの取り付け》
Attaching rear body mount
Hintere Karosserieaufhängung-Einbau
Fixation de support de carrosserie arrière

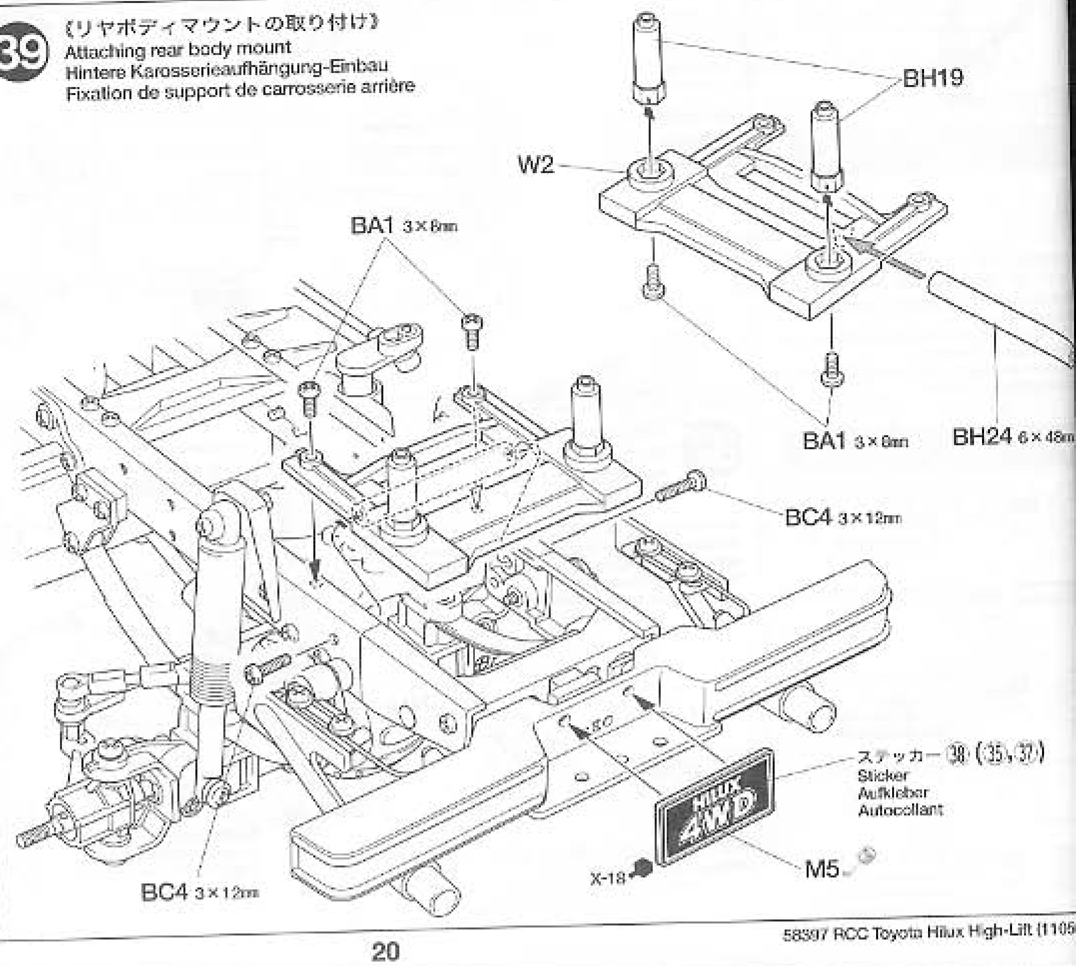

40

●RCカーのゴムタイヤ専用に開発された瞬間接着剤です。コーナリング中などのタイヤの変形に耐える強力な接着力はもちろん、粘度が低いため組立て時に接着剤が隅々まで行きわたりやすいのも特徴です。5gアルミチューブ入りで、約20本のタイヤを接着することができます。マイクロノズル2本付き

41 BD

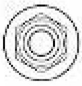

BA7 ×4 4mmフランジロックナット Flange lock nut Sicherungsmutter Ecrou nylstop à flasque

BA20 ×4 1150メタル Metal bearing Metall-Lager Palier en métal

BD8 ×4 2×10mmシャフト Shaft Achse Axe

40 《ホイール》 Wheel assembly / Rad-Zusammenbau / Assemblage des roues

★4個作ります。
★Make 4.
★4 Satz anfertigen.
★Faire 4 jeux.

★瞬間接着剤をながし込み、ホイールとタイヤを接着します。
★Apply instant cement.
★Sekundenkleber auftragen.
★Appliquer de la colle rapide (cyanoacrylate).

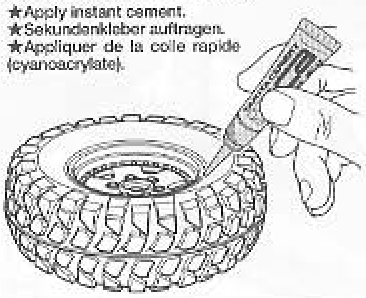

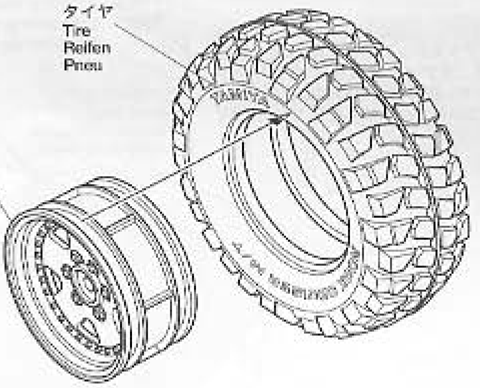

41 《ホイールの取り付け》 Attaching wheels / Einbau der Räder / Fixation des roues

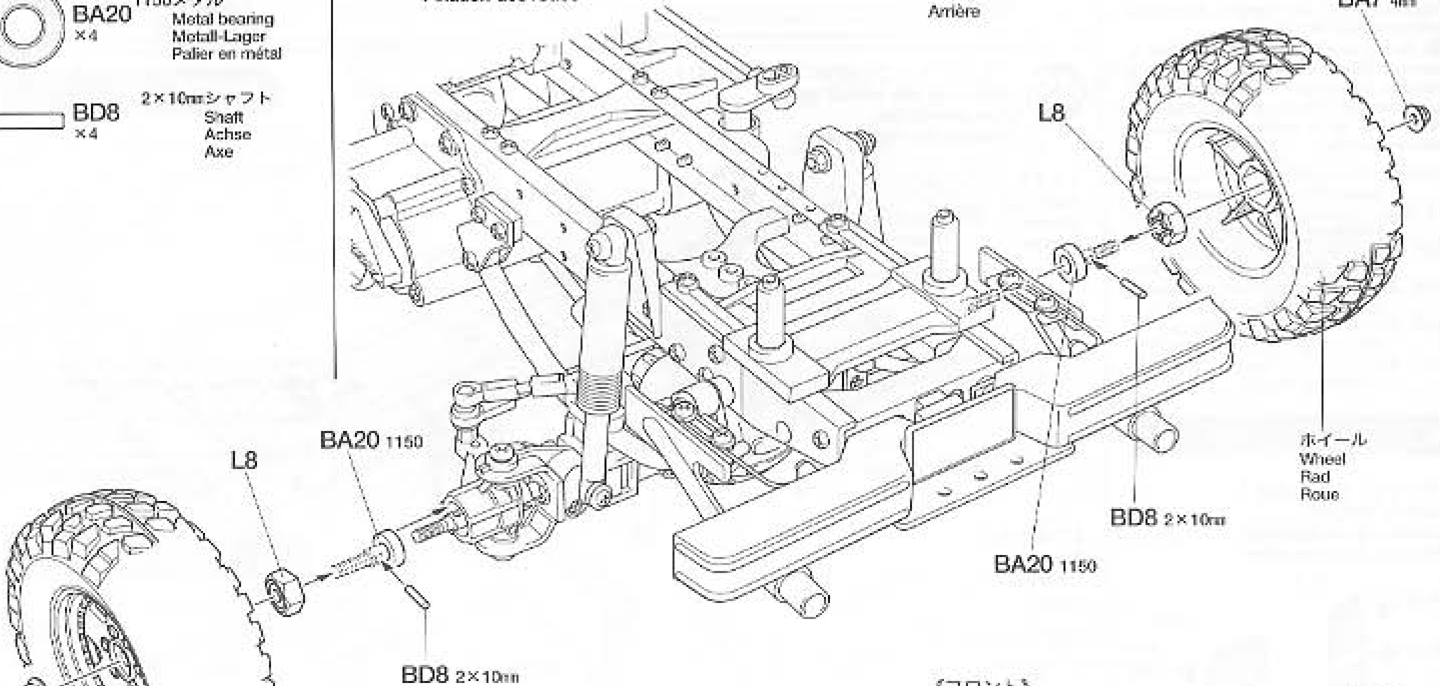

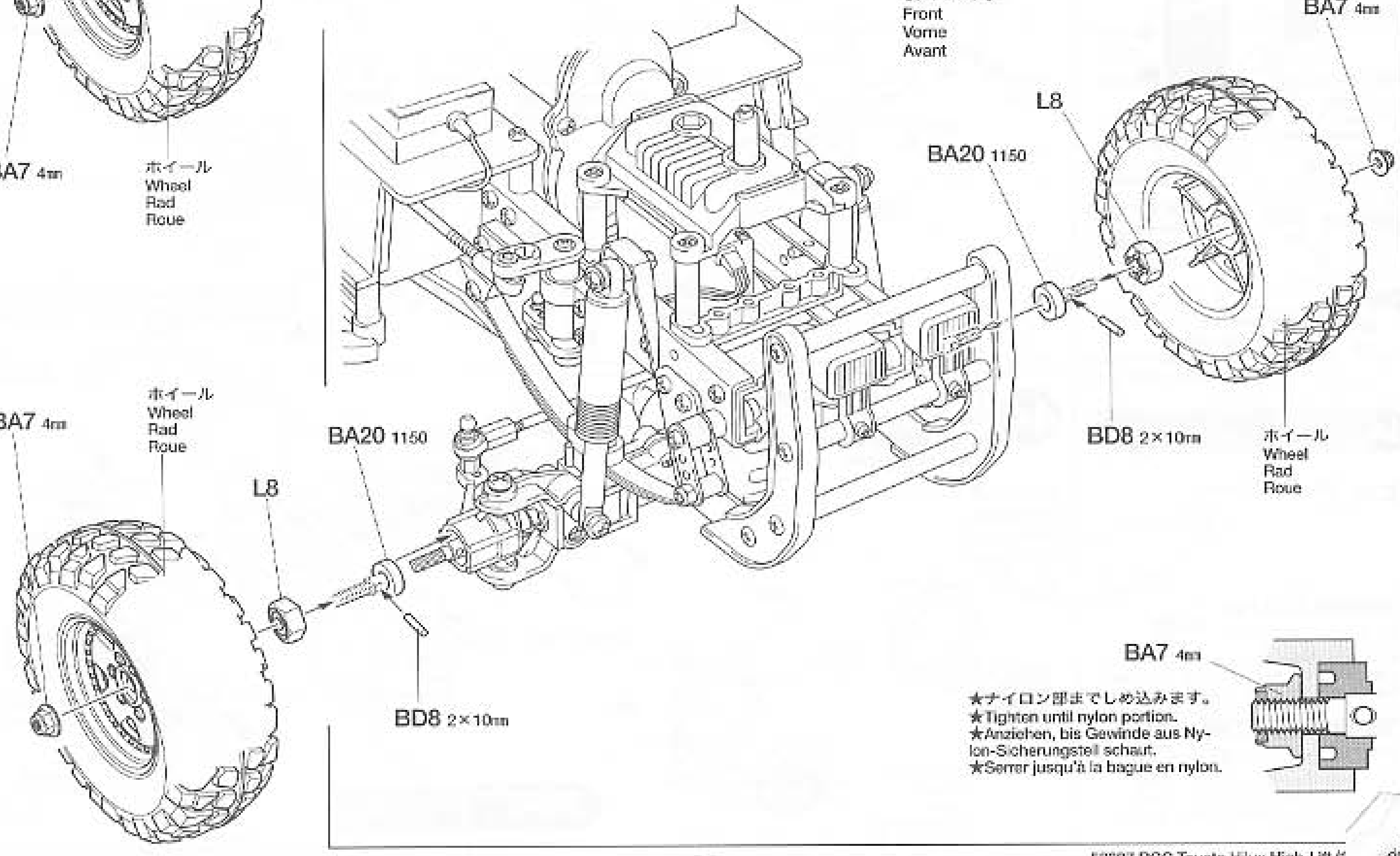

BA7 4mm

★ナイロン部までしめ込みます。
★Tighten until nylon portion.
★Anziehen, bis Gewinde aus Nylon-Sicherungsteil schaut.
★Serrer jusqu'à la bague en nylon.

42

のマークは塗装指示のマークです。プラスチックモデル用塗料で塗装します。ボディ全体はタミヤカラー・スプレーで、窓枠などの細部はタミヤカラー・アクリル、エナメル塗料で仕上げてください。

This mark denotes numbers for Tamiya Paint colors. Use Tamiya Spray Paint over whole body. Finish window frames with Tamiya Acrylic Paint or Enamel Paint.

Dieses zeichen gibt die Tamiya Farbnummern an. Die gesamte Karosserie mit Tamiya Sprayfarbe lackieren. Die Fensterrahmen mit Tamiya Acrylfarbe oder Emaillack fertigstellen.

Ce signe indique la référence de la peinture Tamiya à utiliser. Utiliser de la peinture en bombe Tamiya pour peindre la carrosserie. Peindre les entourages de vitres avec de la peinture acrylique ou enamel Tamiya.

TS-64 ●	ダークマイカブルー / Dark mica blue / Dunkel-Mica-Blau / Bleu mica foncé
TS-75 ●	シャンパンゴールド / Champagne gold / Champagner-Gold / Champagne métallisé
X-11 ●	クロームシルバー / Chrome silver / Chrom-Silber / Aluminium chromé
X-18 ●	セミグロスブラック / Semi gloss black / Seidenglanz Schwarz / Noir satiné
X-26 ●	クリヤーオレンジ / Clear orange / Klar-Orange / Orange translucide
X-27 ●	クリヤーレッド / Clear red / Klar-Rot / Rouge translucide

43 BH

《テールライトの塗装》
Painting taillights
Lackierung der Rücklicht
Peinture des feux arrière

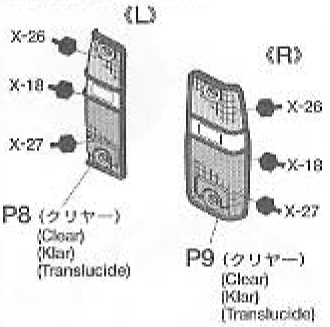

BB5 ×4 — 2×10mm丸ビス
Screw
Schraube
Vis

BH10 ×8 — 1.6×4mmキャップスクリュー
Cap screw
Zylinderkopfschraube
Vis à tête cylindrique

44 BH

BH8 ×4 — 2×6mm丸ビス
Screw
Schraube
Vis

TAMIYA COLOR
タミヤカラー(スプレー式)

美しい塗装が手軽に楽しめるスプレータイプの塗料です。ミリタリーモデル用、カーモデル用、一般工作用がそろっています。

TAMIYA COLOR
タミヤカラー(エナメル塗料)

筆塗り塗装にぴったり。のびが良く筆ムラ、泡立ちもほとんどなし。つやの良さもエナメル塗料ならでは。もちろんスプレー塗装もOK。

42
《ボディの塗装》
Painting body
Lackierung der Karosserie
Peinture de la carrosserie

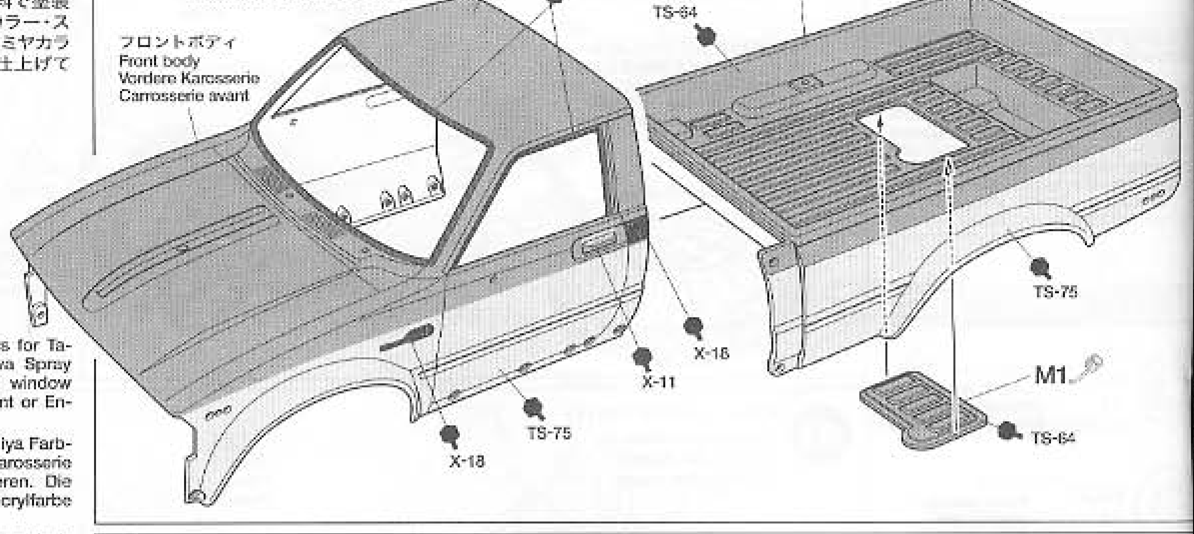

43
《サイドマーカーランプの取り付け》
Attaching side marker light
SeitLicht-Einbau
Fixation des feux latéraux

MFC LEDランプ LED light

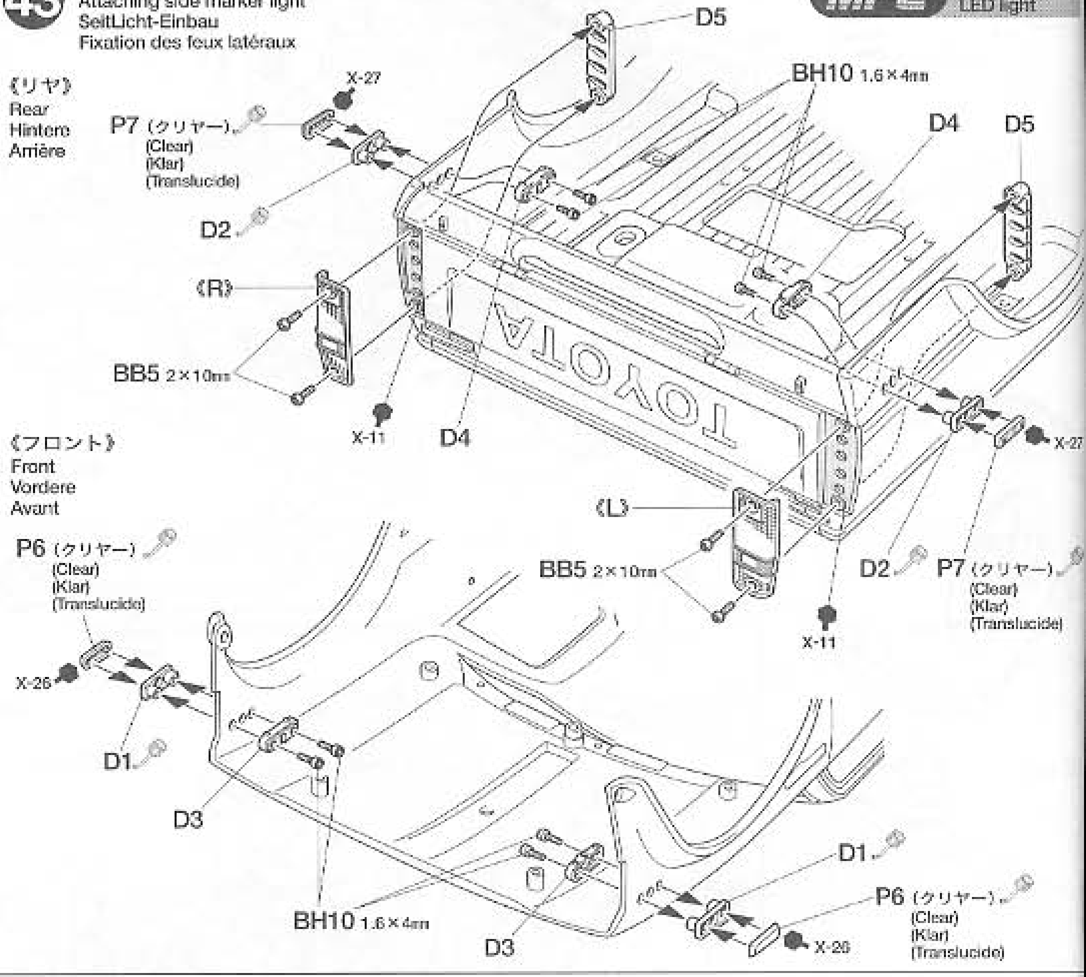

44
《フロントバンパーの組み立て》
Front bumper
Vorderer Stoßfänger
Pare-chocs avant

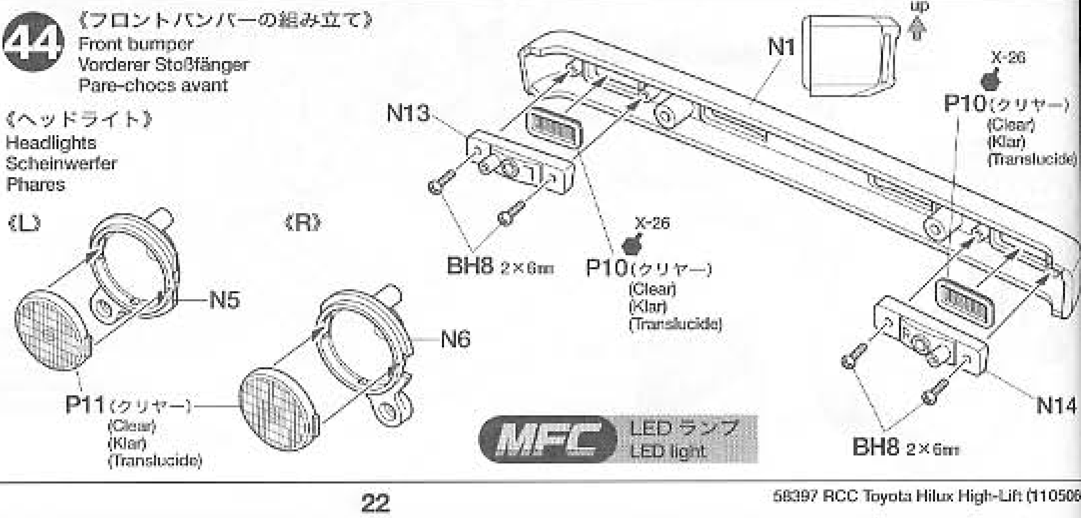

MFC LEDランプ LED light

45 BH

BA2 ×2 3×6㎜丸ビス
Screw
Schraube
Vis

BH5 ×2 3×10㎜タッピングビス
Tapping screw
Schneidschraube
Vis taraudeuse

BH8 ×2 2×6㎜丸ビス
Screw
Schraube
Vis

《インレットマーク》
Metal transfer
Metall-Sticker
Transfert métal

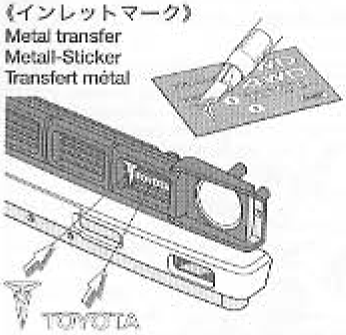

★指示のインレットマークをはります。表面の透明なフィルムをとり、ナイフではがして使用してください。
★Apply metal transfer. Peel off the transparent film and handle metal transfers using a knife.
★Metall-Sticker anbringen. Den transparenten Film abziehen und Metall-Sticker mit einem Messer übertragen.
★Apposer le transfert métal. Retirer le film transparent et manipuler les transferts en métal à l'aide d'un couteau de modéliste.

★インレットマークはディスプレイ用です。
★Use metal transfer for display model only.
★Die Metall-Sticker nur bei einem Ausstellungsmodell benutzen.
★Apposer le transfert métal sur modèle de presentation seulement.

46 BH

BA2 ×2 3×6㎜丸ビス
Screw
Schraube
Vis

BB4 ×2 3×10㎜トラス丸ビス
Screw
Schraube
Vis

BE2 ×2 3㎜フランジナット
Flange nut
Kragenmutter
Ecrou à flasque

BF2 ×2 2×5㎜トラス丸ビス
Screw
Schraube
Vis

47 BH

BA2 ×3 3×6㎜丸ビス
Screw
Schraube
Vis

BB4 ×4 3×10㎜トラス丸ビス
Screw
Schraube
Vis

BE2 ×4 3㎜フランジナット
Flange nut
Kragenmutter
Ecrou à flasque

45 《フロントグリルの組み立て》
Front grille
Kühlergrill
Calandre

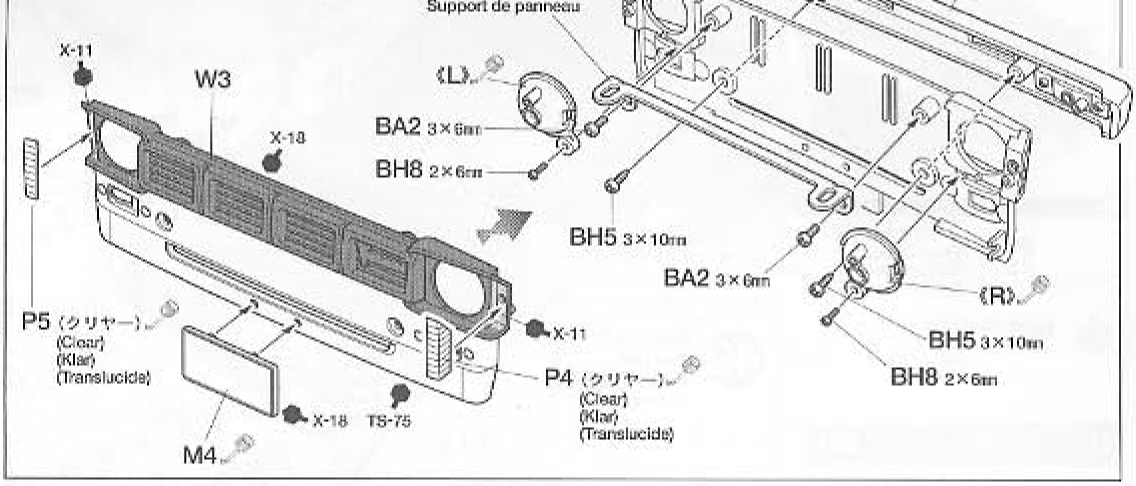

46 《フロントボディの組み立て》
Front body
Vordere Karosserie
Carrosserie avant

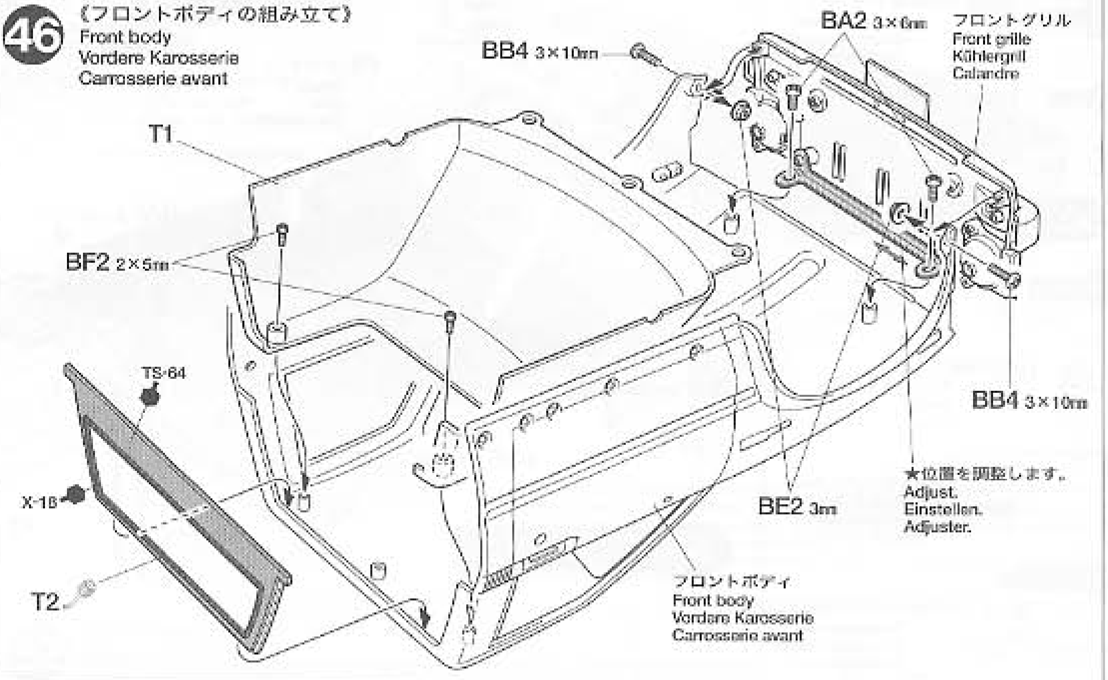

47 《リヤボディの取り付け》
Attaching rear body
Hintere Karosserie-Einbau
Fixation de la carrosserie arrière

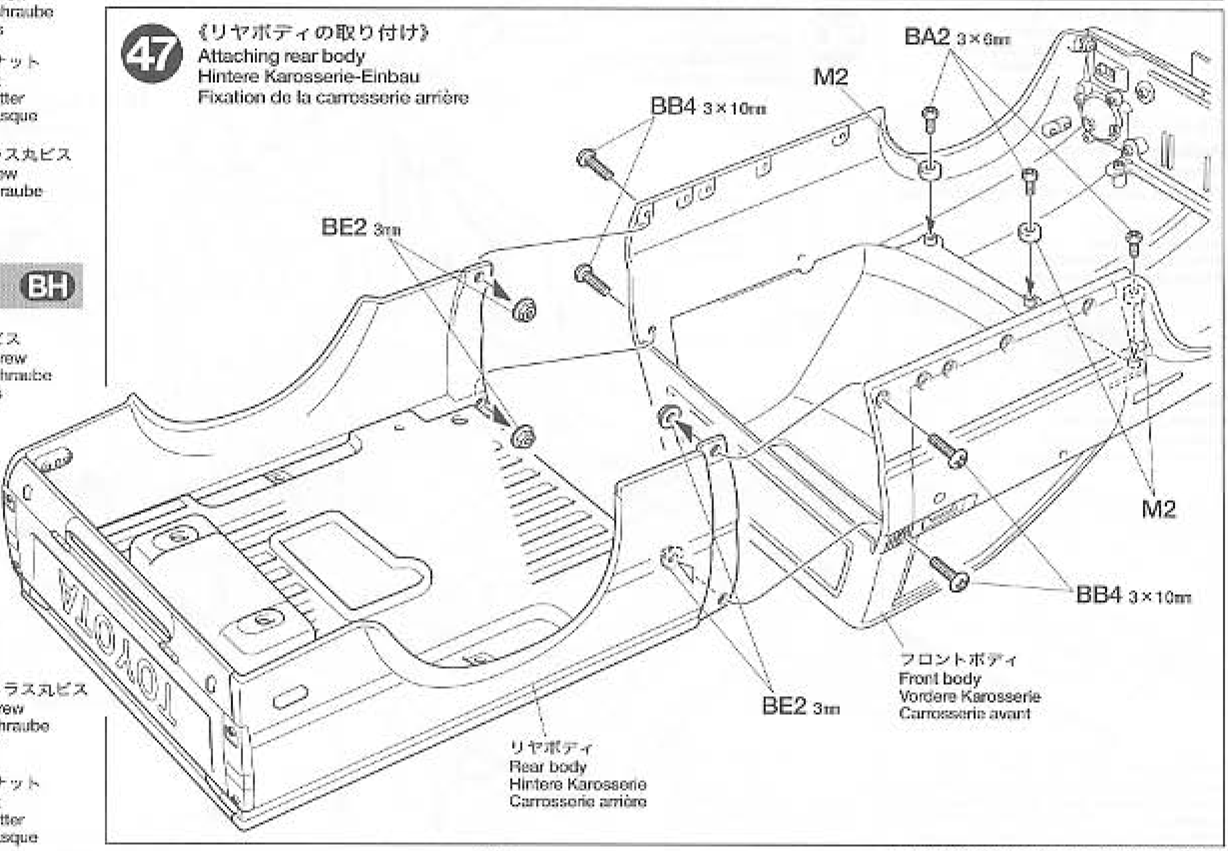

48 BH

BH14 ×2
ミラーステー
Mirror stay
Spiegelhalterung
Support de rétroviseur

BH7 ×2
2×12mm丸ビス
Screw
Schraube
Vis

BH18 ×2
ミラースプリング
Mirror spring
Rückspiegle-Feder
Ressort de rétroviseur

BC8 ×2
2mmナット
Nut
Mutter
Ecrou

49 BH

BA3 ×4
3×8mmタッピングビス
Tapping screw
Schneidschraube
Vis taraudeuse

BH8 ×5
2×6mm丸ビス
Screw
Schraube
Vis

50 BF/BH

BA1 ×1
3×8mm丸ビス
Screw
Schraube
Vis

BC8 ×2
2mmナット
Nut
Mutter
Ecrou

BF12 ×1
アンテナホルダー
Antenna holder
Antennenhalterung
Support d'antenne

BH4 ×4
3×12mmタッピングビス
Tapping screw
Schneidschraube
Vis taraudeuse

BH11 ×2
2mmワッシャー
Washer
Beilagscheibe
Rondelle

《ラバーシートの貼りかた》
Applying rubber sheet
Anbringung der Gummiblatt
Comment apposer de feuille en caoutchouc

★4つに裂きます。
★Cut into 1/4 size.
★Auf 1/4 Größe schneiden.
★Couper au 1/4 de la taille.

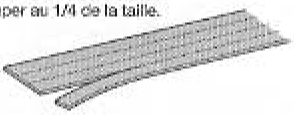

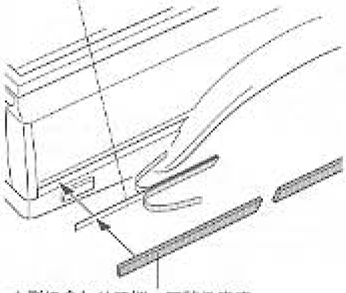

★形に合わせて切って貼ります。
★Cut rubber to size/shape shown and apply.
★Auf abgebildete Größe zuschneiden und anbringen.
★Découper à la taille indiquée et apposer.

48 《サイドミラーの組み立て》
Side mirrors
Rückspiegel
Rétroviseurs

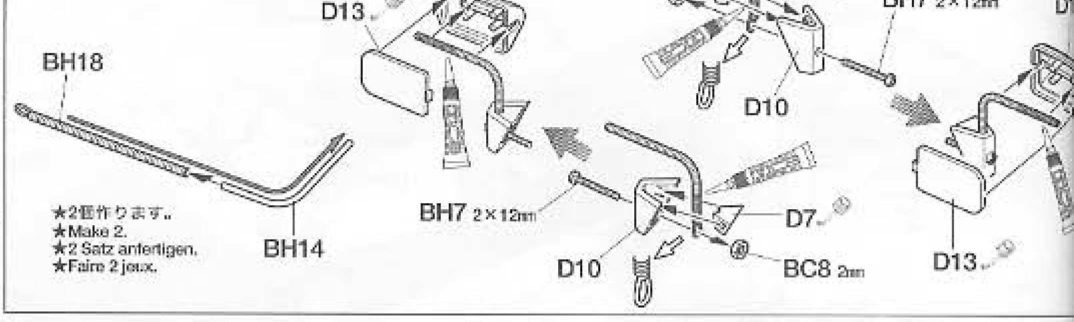

★2個作ります。
★Make 2.
★2 Satz anfertigen.
★Faire 2 jeux.

49 《ロールバーの組み立て》
Roll bar
Überschlagbügel
Roll-bar

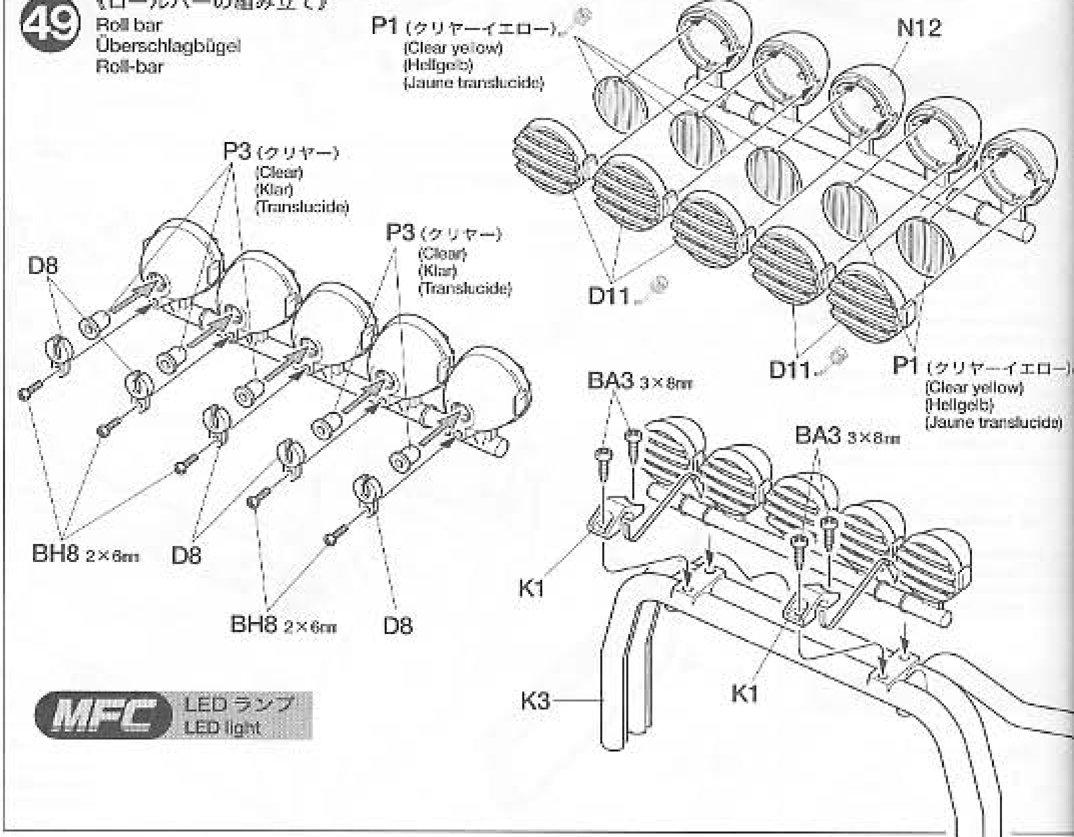

MFC LEDランプ
LED light

50 《ロールバーの取り付け》
Attaching roll bar
Überschlagbügel-Einbau
Fixation du roll-bar

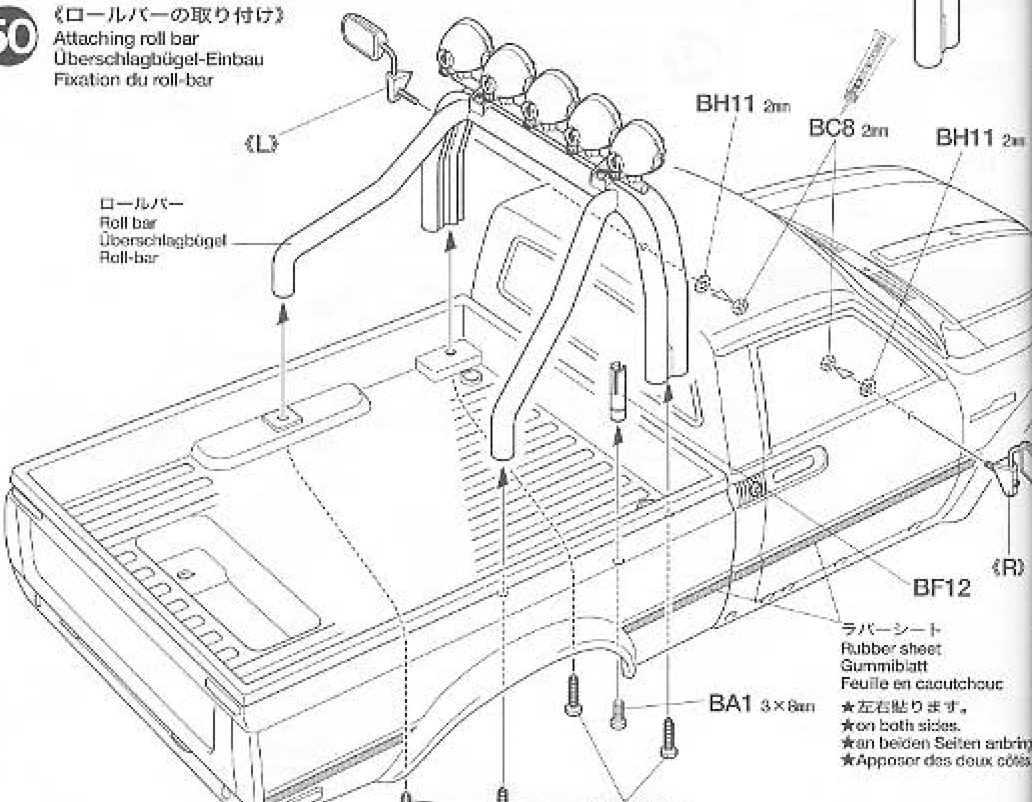

★左右貼ります。
★on both sides.
★an beiden Seiten anbring
★Apposer des deux côtés

51

《マークのはりかた》
①できるだけ余白を残さずに、印刷された部分を切り抜いてください。番号のついたマークは切りとってしまうとまちがえやすいので貼る順に切りとってください。
②裏紙の端の部分を少し切りとり指定された場所にはりあわせます。裏紙をつけたまま位置をあわせてください。
③少しずつ裏紙をはがしながら場所がずれたり、マークの中に気泡が残ったりしないように注意しながら貼ってゆきます。
裏紙を一度に全部はがしてはることは、しわができたり気泡が残ったりする原因となります。

STICKERS
① Cut stickers along colored edge so the transparent film is removed.
② Peel off the end of lining a little and put the sticker in position on the body.
③ Then, remove the lining slowly. In so doing, be careful that the sticker does not move out of position on the body.
If the lining is completely removed in advance, the sticker may become wrinkled or contain unwanted air bubbles.

AUFKLEBER
① Die Aufkleber an den bunten Kanten so ausschneiden, daß der transparente Film weg ist.
② An einer Kante die Unterlage etwas abziehen und Aufkleber richtig auf die Karosserie legen.
③ Dann die Unterlage langsam ganz abziehen, darauf achten, daß sich der Aufkleber nicht verschiebt und daß keine Luft unter den Sticker kommt - sonst gibt es Luftblasen. Wenn die Unterlage vorher komplett entfernt wird, kann der Aufkleber zusammenkleben.

MOTIFS ADHESIFS
① Découper chaque motif au plus près de ses contours pour éliminer le film transparent.
② Soulever le papier de protection à l'une des extrémités et positionner le motif sur la carrosserie.
③ Retirer lentement le papier de protection en veillant à ce que le motif ne se déplace pas sur la carrosserie.
En retirant entièrement à l'avance le papier de protection, le film risque de former des plis ou de retenir des bulles d'air indésirables.

《マーキング》
Markings
Beschriftung
Décoration

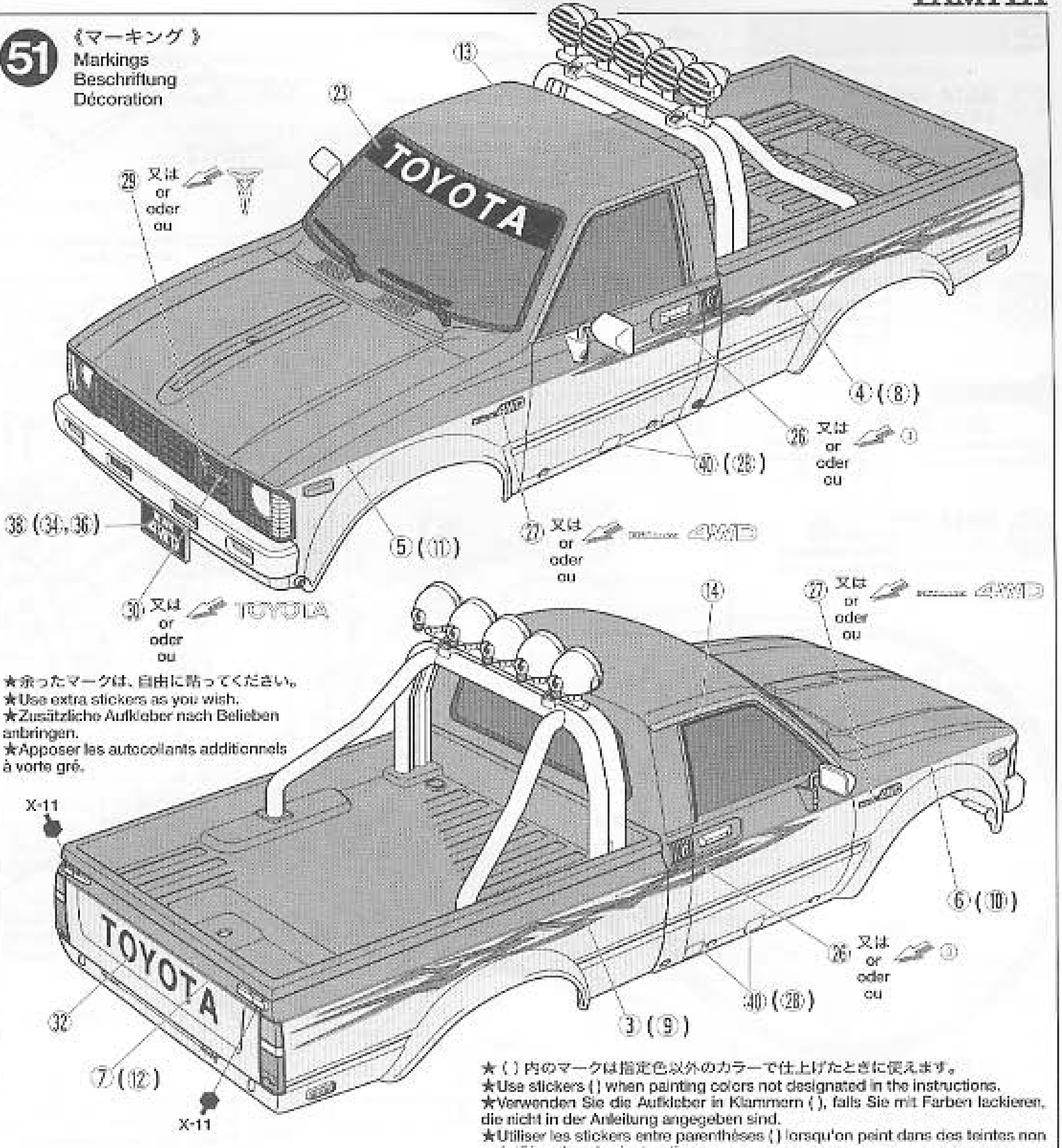

★余ったマークは、自由に貼ってください。
★Use extra stickers as you wish.
★Zusätzliche Aufkleber nach Belieben anbringen.
★Apposer les autocollants additionnels à vorte gré.

★( )内のマークは指定色以外のカラーで仕上げたときに使えます。
★Use stickers ( ) when painting colors not designated in the instructions.
★Verwenden Sie die Aufkleber in Klammern ( ), falls Sie mit Farben lackieren, die nicht in der Anleitung angegeben sind.
★Utiliser les stickers entre parenthèses ( ) lorsqu'on peint dans des teintes non spécifiées dans les instructions.

52 BE/BH

BA2 ×1 — 3×6mm丸ビス Screw Schraube Vis

BB2 ×2 — 3×20mm丸ビス Screw Schraube Vis

BB4 ×4 — 3×10mmトラス丸ビス Screw Schraube Vis

《アンテナの取り付け》
Attaching antenna
Antenna-Einbau
Fixation de l'antenne

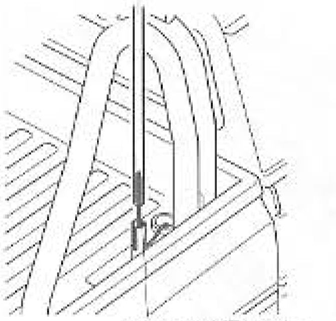

★アンテナを通します。
★Pass antenna.
★Antennenrohr durchführen.
★Passer l'antenne.

《ボディの取り付け》
Attaching body
Aufsetzen der Karosserie
Fixation de la carrosserie

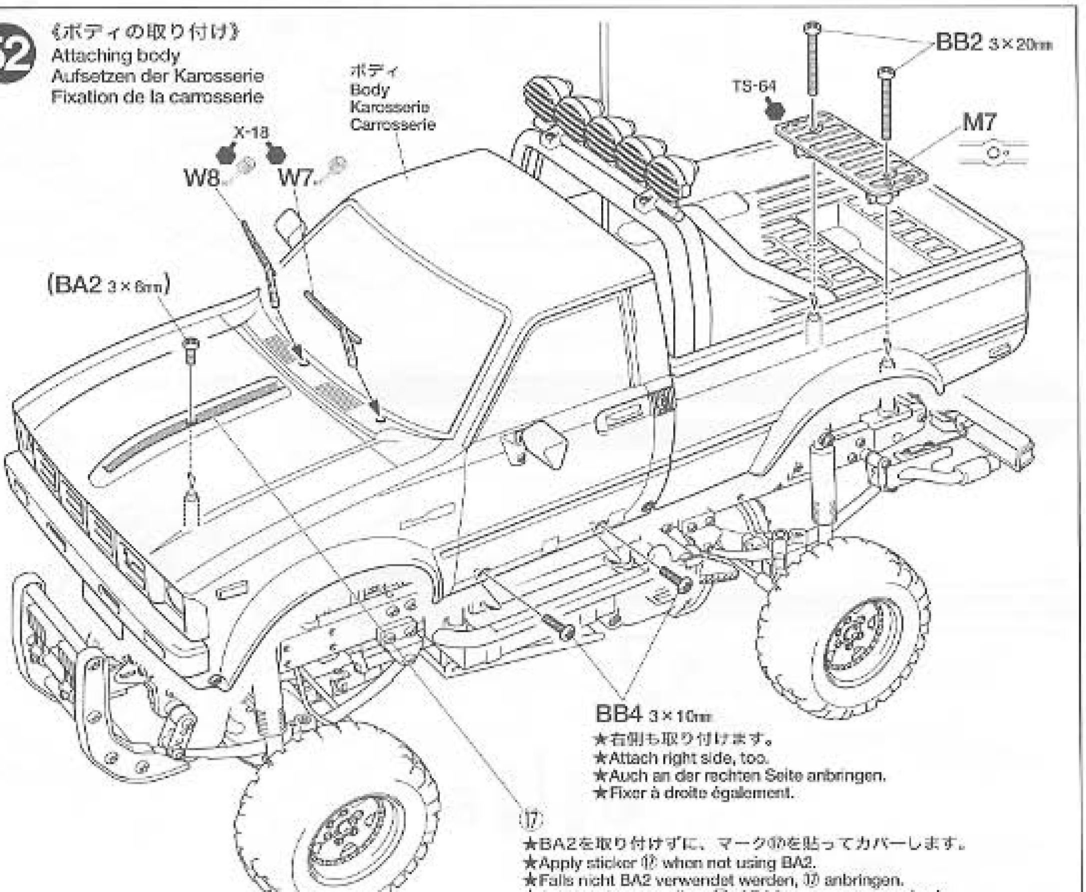

★右側も取り付けます。
★Attach right side, too.
★Auch an der rechten Seite anbringen.
★Fixer à droite également.

★BA2を取り付けずに、マーク⑰を貼ってカバーします。
★Apply sticker ⑰ when not using BA2.
★Falls nicht BA2 verwendet werden, ⑰ anbringen.
★Apposer le autocollant ⑰ si BA2 ne sont pas employés.

53 BH

BA14 ×4 2mmEリング
E-Ring
Circlip

BC3 ×8 3×15mm丸ビス
Screw
Schraube
Vis

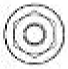

BE2 ×8 3mmフランジナット
Flange nut
Kragenmutter
Ecrou à flasque

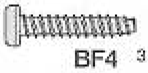

BF4 ×8 3×15mmタッピングビス
Tapping screw
Schneidschraube
Vis taraudeuse

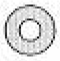

BH13 ×4 3mmOリング（黒）
O-ring (black)
O-Ring (schwarz)
Joint torique (noir)

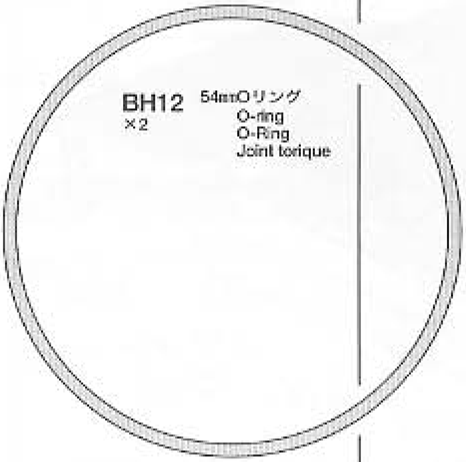

BH12 ×2 54mmOリング
O-ring
O-Ring
Joint torique

BH20 ×2 3×100mmバーシャフト
Bar shaft
Achse
Axe

《マーキング例》
Markings
Beschriftung
Décoration

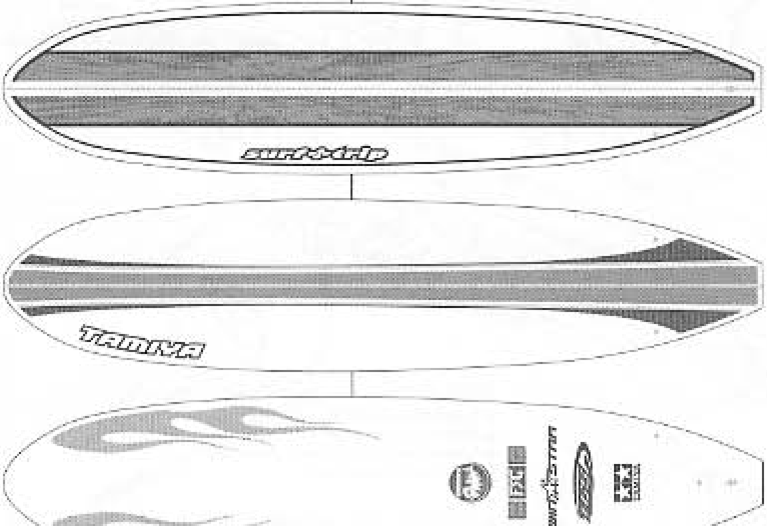

53 《サーフボードの乗せかた》
Attaching surfboard
Surfbrett-Einbau
Installation de la planche de surf

★ロールバーに乗せるときはライトを外します。
★Remove lights to attach surfboard.
★Zum Einbau des Surfbrett Lichter entfernen.
★Enlever les feux pour installer la planche de surf.

★2箇所選んで取り付けます。
★Select 2 attachment positions as you like.
★Unter 2 Befestigungspositionen kann nach Belieben gewählt werden.
★Choisir entre les deux possibilités de fixation.

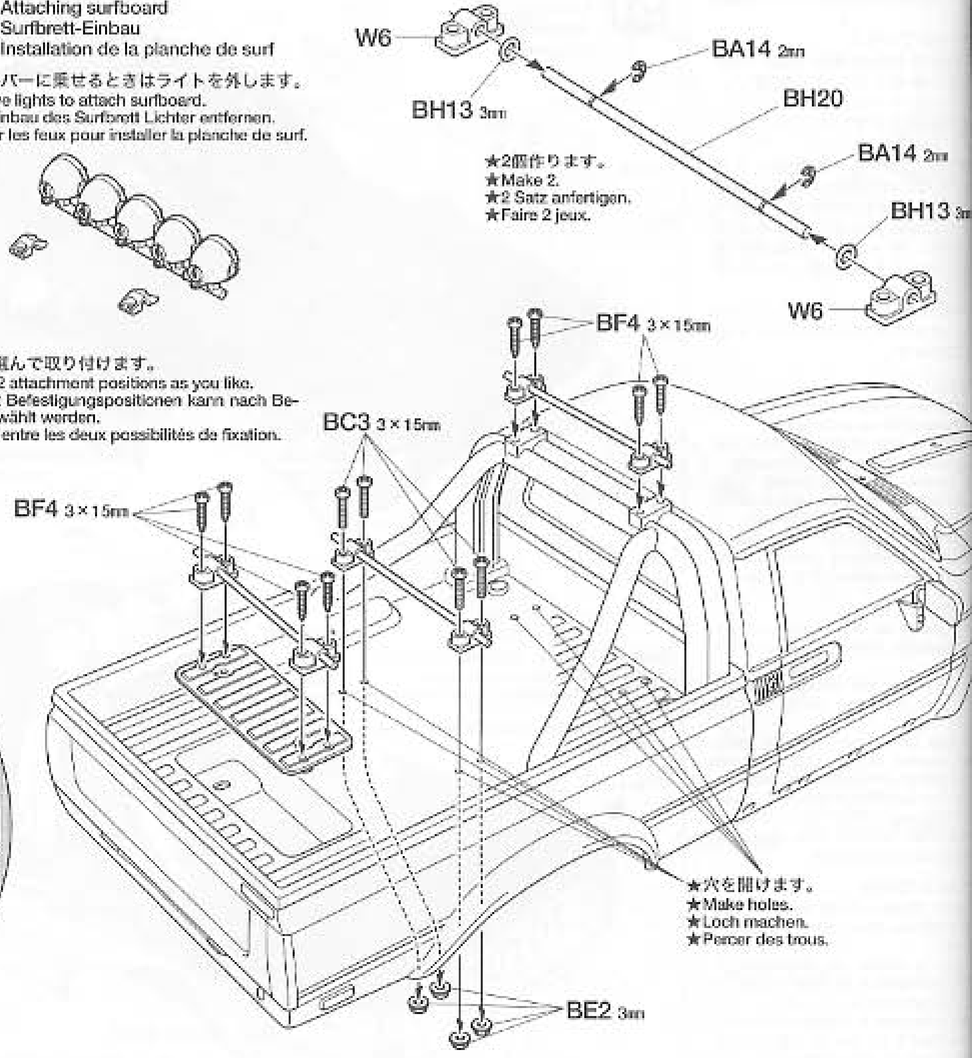

★2個作ります。
★Make 2.
★2 Satz anfertigen.
★Faire 2 jeux.

★穴を開けます。
★Make holes.
★Loch machen.
★Percer des trous.

★自由に塗装してください。
★Paint as you like.
★Nach Belieben bemalen.
★Peindre comme on le désire.

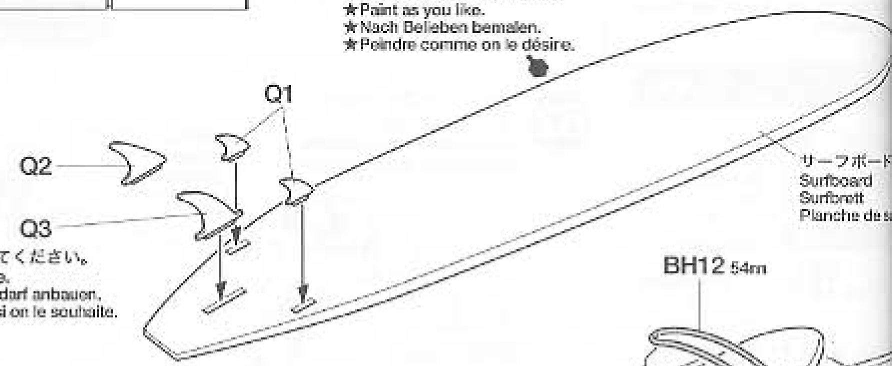

★自由に取り付けてください。
★Attach as you like.
★Den Teil nach Bedarf anbauen.
★Fixer les pieces si on le souhaite.

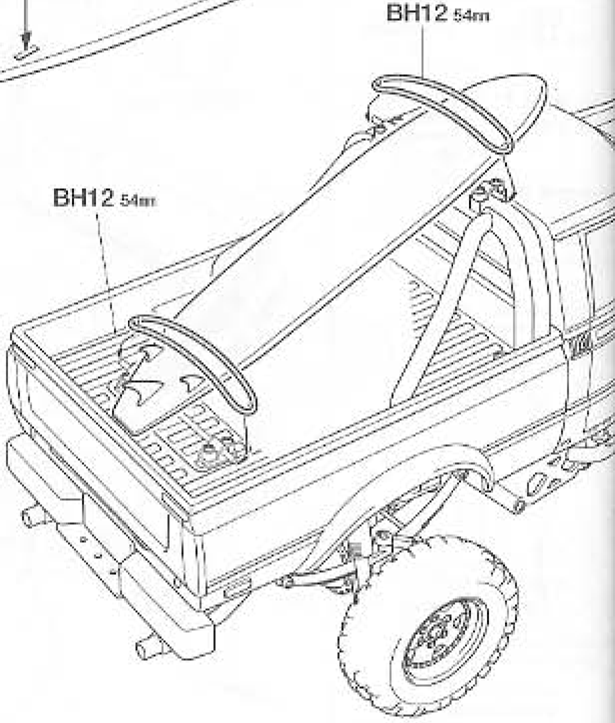

54 BH

54 《マルチファンクションユニット（MFC-02）》
Multi-Function Control Unit (MFC-02)
Multi-Funktions-Steuereinheit (MFC-02)
Unité Multi-Fonctions (MFC-02)

★各ユニットの取り付けはマルチファンクション説明図を参照してください。
★Refer to the manual included with Multi-Function unit.
★Gemäß der bei der Multi-Funktions-Einheit enthaltenen Anleitung.
★Se référer au manuel inclus dans l'unité Multi-Fonctions.

★スピーカーはリヤバンパー取り付け後に取り付けてください。
★Install speaker after attaching rear bumper.
★Den Lautsprecher nach der Befestigung des hinteren Stoßfängers einbauen.
★Installer le haut-parleur après le pare-choc arrière.

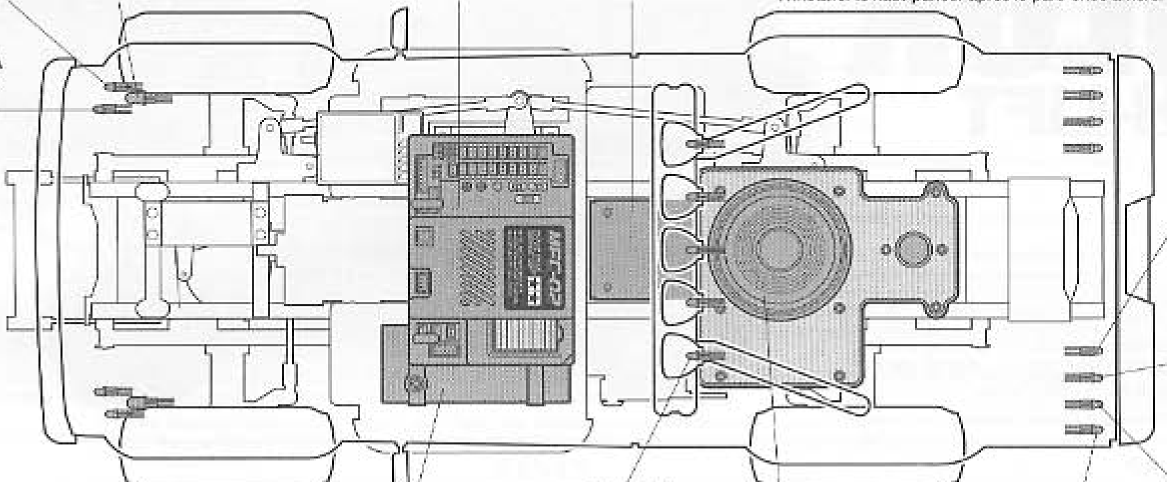

BH8 ×12 2×6㎜丸ビス Screw Schraube Vis

★LEDライトはボディ部品に接着すると作業がラクになります。
★For easier assembly, cement LED lights to body.
★Zur Vereinfachung des Zusammenbaus die LED-Lichter an die Karosserie ankleben.
★Pour un assemblage plus facile, coller les DELs à la carrosserie.

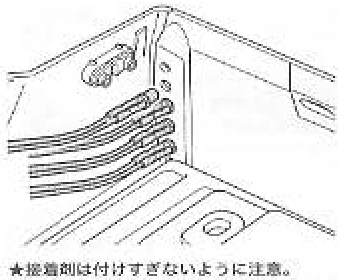

★接着剤は付けすぎないように注意。
★Use only a small amount of cement.
★Verwenden Sie nur geringe Mengen Klebstoff.
★N'utiliser qu'une petite quantité de colle.

★グリルガードフォグランプ(φ5)にもLEDライトを取り付けることができます。
★LED lights can be installed to grille guard fog lamp (φ5) as well.
★LED-Lichter können ebenso in die Nebelleuchte am Grill-Schutzgitter (φ5) eingebaut werden.
★Les DELs peuvent être installées également dans les anti-brouillards de pare-buffle (φ5).

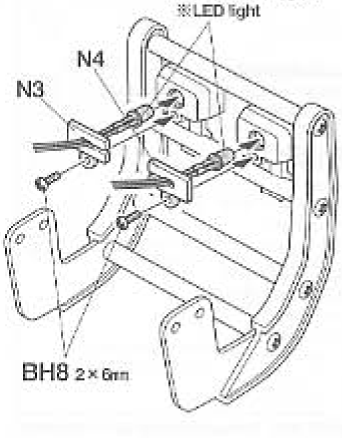

《LEDライトの取り付け》
Attaching LED lights
Anbringen von LED-Lichtern
Fixation des DELs

（ヘッドライト）
Head light
Scheinwerfer
Phares

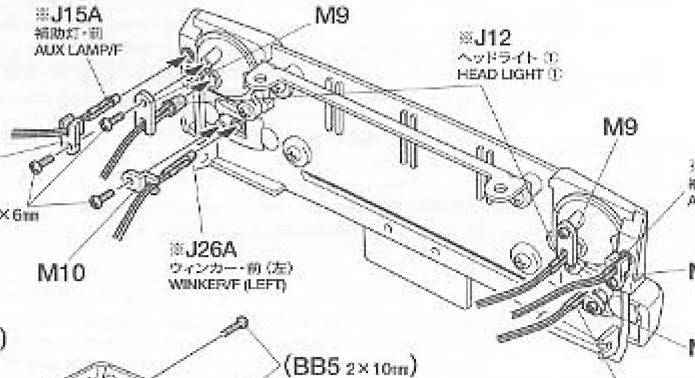

（テールランプ）
Taillight
Rücklicht
Feux arrière

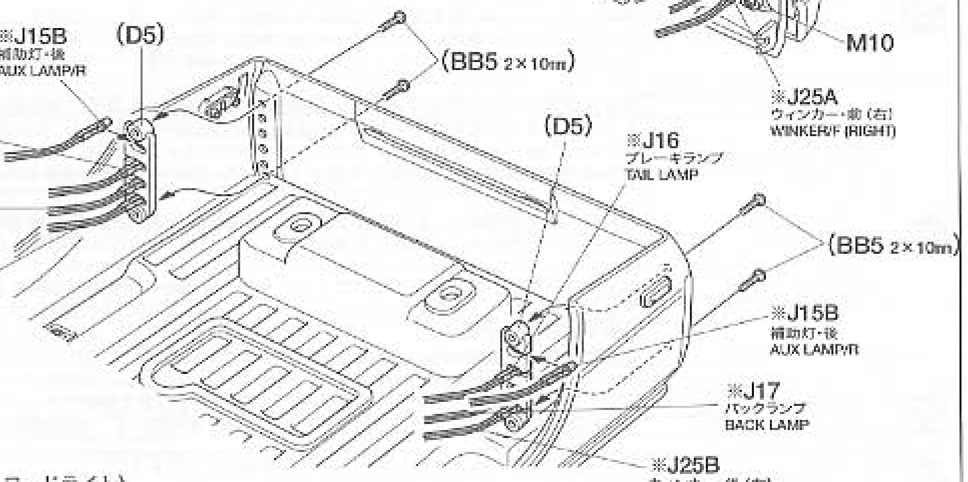

（フォグランプ・ロードライト）
Fog lamp
Nebelleuchte
Feux de brouillard

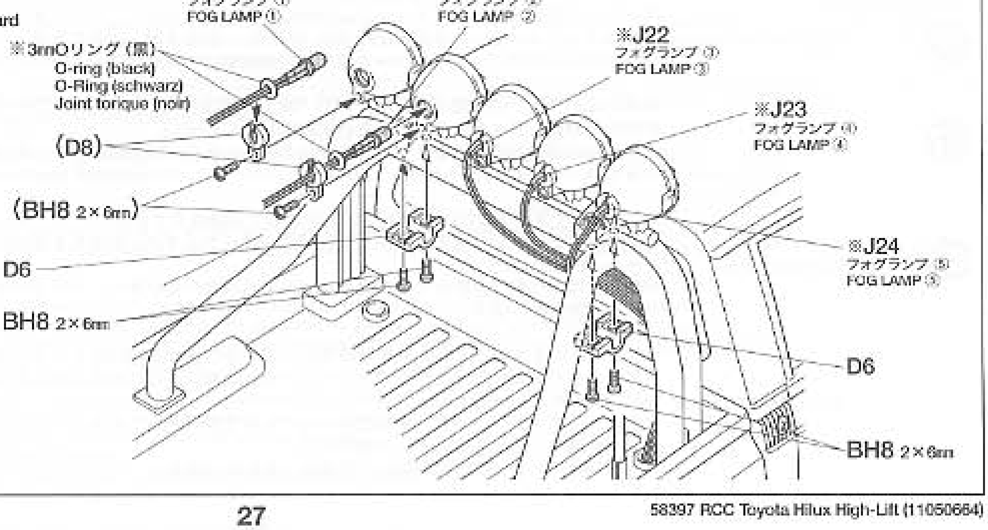

TOYOTA HILUX HIGH-LIFT

1/10th SCALE
RADIO CONTROL
4x4 PICK-UP TRUCK

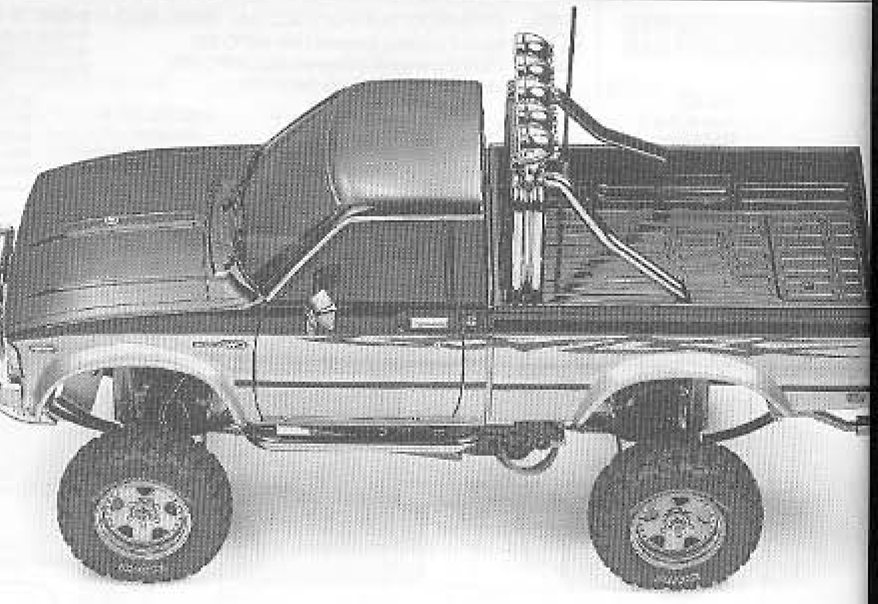

《アドバイス》

★下記は項目ごとに合わせたアドバイス、セッティング、注意事項を記載しました。組み立て時や走行するときの参考にしてください。

	項目	アドバイス	備考
2	ベアリング	1150メタル35個、1260メタル4個、850メタル2個、1050ベアリング1個の4種類・合計42個がセットされています。メタルは定期的にグリスをつける必要がありますので、別売のボールベアリングに交換することをお勧めします。	OP.958
8	モーター ピニオンギヤ	キット付属の540モーターを標準に設計されているため、ハイスペックモーターなどは使えません。 また、低速トルク型モーターが他社から発売されていますが、動作保証ができないため使用しないでください。 ピニオンもキット付属のもの以外は使わないでください。	
15	デフロック	悪路での走破性を高めるためには欠かせない装備です。片輪が浮いた状態でも、接地しているタイヤに駆動力を伝えることができ、凸凹の激しい場所での走行に最適です。ただし、デフ効果がなくなるため、通常の走行ではスムーズな旋回ができません。	P31参照
17	リーフスプリング	走行させる路面の状況により、セッティング変更が可能です。組立説明図は標準的な走行時のセッティングを示しました。	P30参照
18	直進安定性	直進安定性を高めるために、L4とL5部品を装着（フロント）し、キャスター角を付けることができます。キャスター角をつけた場合は曲がりにくくなるので注意してください。	P31参照
22	ダンパー	ダンパー用グリスの種類とOリングの取り付け数によって、ダンパー効果が変えられます。走行させる路面の状況、リーフスプリングの枚数に応じて調整してください。 細かいホコリなどのある場所で走行させる時は、常にメンテナンスすることが必要です。さらに、柔らかいセッティングをする場合は、ダンパーオイルも使えます。ただし、ダンパーオイルは徐々に減っていくので、走行ごとにオイルをつぎ足すなどのメンテナンスが必要です。	OP.175、OP.
25	ラジオコントロールメカ アンプ ステアリング用サーボ	フタバ製「アタック4WD(T4VWD)」(4ch) の使用をお勧めします。送信機は必ずスティック式で、トリム調整もスライドタイプのものをお使いください。2chプロポセットは、ギヤシフトが固定となるため使用できません。また、多チャンネルタイプで多く採用されているＰＣＭ方式の受信機は、マルチファンクションユニット（別売）を搭載する際に誤作動が発生する場合があるのでお勧めできません。 ESCはバック機能付で、前後進とも高出力（連続最大電流：前輪120A、後進60A　FET規格相当）タイプをお使いください。悪路走行を重視する場合は、ハイスペックのESCを使用することをお勧めします。 ステアリングサーボは標準タイプで十分ですが、悪路走行を重視する場合はハイトルクサーボをお勧めします。さらに、SP.473ハイトルクサーボセイバー（ホワイト）またはSP.1000ハイトルクサーボセイバー（ブラック）を併用すると効果的です。 小型サーボ、大型サーボ、ハイスピードサーボは使用しないでください。	※スティック ルフニュート のタイプ（帆 ※タミヤ製 101BK」・「C ニット」は使用
29	ステアリング切れ角	ステアリングロッドのリンケージを調整（ピロボールの位置を移動させる）して、切れ角のセッティングが可能です。さらに、付属のステアリングロッド（2本目）を追加して、4輪操舵仕様にすることもできます。	P31参照
35	バッテリー	タミヤ製7.2Vレーシングパックバッテリーを使用してください。 規定外や他メーカーのバッテリーは動作保証できません。	
36	ミッション	スピードに合わせてシフトチェンジしながら走行してください。シフトギヤを固定したまま長時間走行しないでください。モーターに負担がかかりオーバーヒートする恐れがあります。 プロポセット付属のシフトゲートを使用して送信機の操作をしてください。確実なシフトチェンジが行えます。	
37	ホイール タイヤ	標準装備のタイヤ径を超える大径タイヤ、および幅広タイヤは装着しないでください。 悪路走行時は、タイヤとホイールを必ず接着してください。 ホイールハブが消耗してタイヤのガタが大きくなったら、OP.56ピンタイプ六角ハブを装着することをお勧めします。	OP.56、OP.5
46	ボディ 装飾品の取り外し	トヨタ・ハイラックス以外のボディはそのままでは搭載できません。 足まわりのセッティングを柔らかくした場合、タイヤとボディが当たる場合があります。その場合はボディをカット（改造）してください。 悪路走行時は転倒や衝突などで装備品が破損する場合があります。マフラーやワイパー、ドアミラーなどを外すことをお勧めします。	
	走行の注意	キットをそのまま組み上げた状態を標準として、走行させる場所に合わせたダンパー、リーフスプリング、デフロックなどのセッティングを行ってください。無理な走行は車体を痛めます。また、下記の場所では走行させないでください。 水たまり：バッテリーやメカ類などがショートする恐れがあります。 砂地：過負荷となってモーターを傷めます。 泥地：ショートなど安全面の他に、整備が大変になります。	

《ADVICE》 ★Refer to the below advice, settings and cautionary notes when assembling and operating model.

	Item	Advice	Remarks
2	Bearing	Kit includes a total of 42pcs of bearings (35pcs x 1150, 4pcs x 1260, 2pcs x 850 size metal and 1pc of 1050 size ball bearings). Metal bearings require periodic application of grease to maintain performance. Separately available ball bearings do not require this treatment, and are highly recommended.	53958
8	Motor Pinion gear	This kit is designed to be used only with pre-supplied type 540 motor and pinion gear. Do not use with high-spec motor. Use of other makers' low-speed torque motors is not recommended, as proper operation cannot be guaranteed.	
15	Differential lock	By using differential lock, drive power is transmitted even if wheels on one side are not grounded. However, locked differential cannot provide smooth cornering.	Refer to page 31.
17	Leaf spring	Settings can be adjusted according to the ground conditions. Instructions depict standard settings.	Refer to page 30.
18	Straight driving stability	Attach L4 and L5 to add caster angle, providing the car with stable straight driving. Note that too much angle can make cornering difficult.	Refer to page 31.
22	Damper	Damping effect can be adjusted by applying damper grease and adding o-rings. Select according to ground conditions and leaf spring number. Periodically perform maintenance on damper when running on dusty surface. Damper oil can be used for soft settings, but oil must be added regularly as it leaks while running.	53175 and 53176
25	R/C Unit Electronic speed controller Steering servo	Use of Futaba Attack 4WD (T4VWD) (4ch) or stick type transmitter with slide trim is recommended. 2ch R/C unit cannot be used as it cannot shift gears. Also, PCM type receiver may not be used as it may cause radio interference when using with separately available Multi Function Unit. Use high power type ESC with reverse function (maximum continuous current: forward 120A, reverse 60A, FET regulation). A high-spec ESC is especially recommended when running on rough terrain. While standard type steering servo is sufficient, high torque servo is recommended when running on rough terrain. Use of 50473 High Torque Servo Saver White or 51000 High Torque Servo Saver Black will further improve efficacy. Do not use small, large or high-speed servo.	※Self-neutral stick transmitter (for R/C tank) ※Not for use with TEU-101BK or CPR Units
29	Steering angle	Steering angle can be altered by adjusting steering rod linkage (ball connector position). 4WS (4-wheel steering) can be enabled by adding another (2nd) steering rod.	Refer to page 31.
36	Transmission	Shift gears according to running speed. Avoid continuous running with fixed gear as it may overload motor and cause overheating. Attach stick guide included with Futaba Attack 4WD transmitter for proper operation.	
37	Wheels/Tires	Do not attach tires wider or larger than kit-supplied ones. Apply cement to wheels and tires when running on rough terrain. Worn out wheel hubs can be replaced with 53056 Pin Type Wheel Adapter.	53056 and 53569
46	Body and accessories	Modifications are required to use bodies other than kit supplied Toyota Hilux. Wheels may contact body if suspension is soft. In this case, cut body to create appropriate clearance. When driving on rough terrain, detaching accessories (muffler, wiper and mirrors) is recommend to avoid damage.	
	Caution while running	Set up damper, leaf spring and differential according to the running surface. Do not run the car forcibly as it may cause damage. Avoid running in the following conditions. Puddle: Water may cause short circuit of battery or R/C unit. Gravel: May cause motor to overheat. Mud: May cause short circuit and increase difficulty of performing maintenance.	

《HINWEIS》 ★Beachten Sie untenstehende Hinweise, Einstellungen und Vorsichtsmaßnahmen beim Zusammenbau und Betrieb des Modells.

	Artikel	Hinweis	Anmerkungen
2	Lager	Der Bausatz enthält insgesamt 42 Lager (35Stück von 1150, 4 Stück von 1260, 2 Stück Größe 850 Metall und 1 Stück Größe 1050 Kugellager).Metall-Lager erfordern zum Erhalt ihrer Funktion einen regelmäßigen Fettauftrag. Die getrennt erhältlichen Kugellager brauchen diese Behandlung nicht, sie werden besonders empfohlen.	53958
8	Moteur Motorritzel	Dieser Bausatz ist ausschließlich für den Einsatz des mitgelieferten Motors Typ 540 und des Ritzels ausgelegt. Verwenden Sie keinen Hochleistungsmotor. Die Verwendung von Motoren anderer Hersteller mit niedriger Drehzahl und hohem Drehmoment wird nicht empfohlen, da eine problemlose Funktion nicht garantiert werden kann.	
15	Differentialsperre	Durch die Verwendung einer Differentialsperre ist auch dann der Vortrieb gegaben, wenn die Räder einseitig vom Boden abgehoben sind. Allerdings kann das gesperrte Differential nicht mehr für saubere Kurvenfahrt sorgen.	Siehe S31.
17	Blattfeder	Die Einstellungen können an die Fahrbahnverhältnisse angepasst werden. Die Anleitung zeigt die Standard-Einstellung.	Siehe S30.
18	Zuverlässige Geradeausfahrt	Bringen Sie L4 und L5 an, um einen Nachlaufwinkel zu erhalten, der für sichere Geradeausfahrt des Autos sorgt. Beachten Sie dabei, dass ein zu großer Winkel die Kurvenfahrt erschwert.	Siehe S31.
22	Stoßdämpfer	Der Dämpfungseffekt kann durch Auftrag von Dämpferfett und die Hinzunahme von O-Ringen eingestellt werden. Treffen Sie Ihre Wahl entsprechend den Fahrbahnbedingungen und Zahl der Blattfedern. Der Dämpfer sollte bei Einsatz auf staubigen Fahrbahnen regelmäßig gewartet werden. Für weiche Einstellung kann Dämpferöl verwendet werden, dies muss aber regelmäßig geschehen, da es sich bei der Fahrt verflüchtigt.	53175 und 53176
25	RC Einheit Elektronischer Fahrregler Lenkservo	Es wird die Verwendung einer Futaba Attack 4WD (T4VWD) (4-Kanal) oder eines Knüppelsenders mit Trimmschiebern empfohlen. Eine 2-Kanal RC-Einheit kann nicht verwendet werden, da hiermit das Getriebe nicht geschaltet werden kann. Es sollte auch kein PCM-Empfänger verwendet werden, da bei gleichzeitiger Verwendung der getrennt erhältlichen Multi-Funktions-Einheit Funkstörungen auftreten könnten. Verwenden Sie einen Hochleistungs-EFR mit Rückfahr-Funktion (Maximaler Dauerstrom: vorwärts 120A, rückwärts 60A, FET Steuerung). Für Fahrten in schwierigem Gelände wird ein EFR der Spitzenklasse empfohlen. Normalerweise ist ein Standard-Lenkservo ausreichend, für Fahrten in schwierigem Gelände wird ein Servo mit hohem Drehmoment empfohlen. Die Verwendung des Servosavers Weiß 50473 für hohes Drehmoment oder des Servosavers Schwarz 51000 kann die Wirksamkeit zusätzlich erhöhen. Verwenden sie kein kleines, großes oder Hochgeschwindigkeits-Servo.	※Selbst-neutralisierender Knüppel-Sender (für RC-Panzer) ※Bei Verwendung von TEU-101BK oder CPR Einheiten beachten.
29	Lenkwinkel	Der Lenkwinkel kann durch Einstellen des Lenkgestänges (Stellung des Kugelkopfs) verändert werden. 4WS (Vierrad-Lenkung) wird durch Hinzufügen eines weiteren (2.) Lenkgestänges möglich.	Siehe S31.
36	Kraftüberlragung	Schalten Sie die Gänge entsprechend der Fahrgeschwindigkeit. Vermeiden Sie ständiges Fahren in einem Gang, der Motor könnte überlastet werden und sich überhitzen. Befestigen Sie die bei der Futaba Attack 4WD beiliegende Knüppelführung für einwandfreie Bedienung.	
37	Räder/Reifen	Bringen Sie keine breiteren oder größeren Reifen an als die dem Bausatz beiliegenden. Falls Sie schweres Gelände befahren wollen, sollten Sie die Reifen mit den Rädern verkleben. Verschlissene Radnaben können mit dem 53056 Stachel-Typ Radadapter ersetzt werden.	53056 und 53569
46	Karosserie und Zubehör	Bei Verwendung von anderen Karosserien als der dem Bausatz beiliegenden des Toyota Hilux sind Anpassungen erforderlich. Bei zu weicher Radaufhängung können die Räder die Karosserie berühren. In diesem Fall ist die Karosserie auszuschneiden, um entsprechende Freigängigkeit zu erhalten. Für Fahrten in schwerem Gelände empfiehlt es sich, Zubehör (Auspuff, Scheibenwischer und Spiegel) abzubauen, damit es nicht beschädigt wird.	
	Vorsichtsmaßnahme bei der Fahrt	Stellen Sie Dämpfer, Blattfeder und Differential nach der Fahrbahn-Beschaffenheit ein. Fahren Sie mit dem Auto nicht brutal, es könnte beschädigt werden. Vermeiden Sie Fahrten unter nachfolgenden Bedingungen. Pfützen: Wasser kann Kurzschluss im Akku oder der RC-Einheit verursachen. Kies: Kann Überhitzung des Motors bewirken. Schmutz: Kann Kurzschluss verursachen und zu Problemen bei der Wartung führen.	

《Conseils》 ★Se reporter aux conseils ci-dessous, aux réglages et notes de mise en garde durant l'assemblage et l'utilisation du modèle.

	Pièces	Conseils	Remarques
2	Bagues	Le kit comporte un total de 42 bagues (35pcs x 1150, 4pcs x 1260, 2pcs x 850 en métal et 1pc de roulement à billes 1050). Les bagues métal nécessitent une application périodique de graisse pour maintenir les performances. Des roulements à billes disponibles séparément dispensent de ce graissage et sont recommandés.	53958
8	Moteur Pignon moteur	Ce kit est conçu pour être propulsé par le moteur type 540 et le pignon fournis. Ne pas utiliser un moteur plus puissant. L'utilisation d'un moteur à couple élevé n'est pas recommandée car un fonctionnement correct ne peut être assuré.	
15	Blocage de différentiel	En utilisant le blocage de différentiel, la puissance est transmise même si les roues d'un côté ne sont pas en contact avec le sol. Cependant, un diff. bloqué gêne la prise de virage.	Se référer à la pa 31.
17	Lames de ressort	Des réglages peuvent être effectués en fonction des conditions de terrain. Les instructions donnent des réglages standard.	Se référer à la pa 30.
18	Stabilité en ligne droite	Fixer L4 et L5 pour ajouter du carrossage et accroître la stabilité en ligne droite. Trop d'inclinaison peut rendre difficile la prise de virage.	Se référer à la pa 31.
22	Amortisseurs	L'effet d'amortissement peut être ajusté en appliquant de la graisse d'amortisseurs et en ajoutant des joints toriques. Choisir en fonction des conditions de terrain et du nombre de lames de ressort. Entretenir régulièrement les amortisseurs si utilisation sur surfaces poussiéreuses. L'huile d'amortisseurs peut être utilisée pour un réglage souple mais doit être périodiquement complétée car elle fuit lors des évolutions.	53175 et 53176
25	Ensemble RC Variateur de vitesse électronique Servo de direction	L'utilisation d'une Futaba Attack 4WD (T4VWD) (4 voies) ou d'un émetteur à manche avec trims à curseur est recommandée. Un ensemble RC 2 voies ne peut être utilisé car il ne permet pas de changer de rapport. Un récepteur type PCM ne peut être utilisé car il peut causer des interférences si l'unité multi-fonctions optionnelle est installée. Utiliser un variateur de vitesse haute puissance avec marche arrière (120A maxi en marche avant, 60A en marche arrière, FET). Un variateur haut de gamme est particulièrement recommandé pour les évolutions en terrain difficile. Si un servo de direction standard suffit en conditions normales, un servo à couple élevé est recommandé pour les évolutions tout terrain. L'utilisation d'un sauve servo à couple élevé 50743 (blanc) ou 51000 (noir) augmentera l'efficacité de la direction. Ne pas utiliser de servo petit, gros ou à vitesse de rotation élevée.	※Emetteur à m ches avec retou automatique au neutre (pour tar RC) ※Pas compatib avec TEU-101B ou les unités CP
29	Angle de braquage	L'angle de braquage peut être modifié en réglant la biellette de direction (position de la rotule). Il est possible de configurer en 4 roues directrices (4WS) en ajoutant une deuxième biellette de direction.	Se référer à la p 31.
36	Transmission	Changer de rapport en fonction de la vitesse. Eviter de rouler en continu avec un rapport fixe : risqué de surcharge et de surchauffe du moteur. Installer le guide de manche fourni avec l'émetteur Attack 4WD pour une utilisation correcte.	
37	Roue/Pneu	Ne pas installer des pneus plus gros ou plus larges que ceux fournis dans le kit. Coller les pneus sur les jantes pour des évolutions en terrain difficile. Des moyeux usés peuvent être remplacés par des adaptateurs de roues 53056.	53056 et 5356
46	La carrosserie et des accessoires	Des modifications sont requises pour installer d'autres carrosseries que le Toyota Hilux fourni. Les roues peuvent toucher la carrosserie si l'amortissement est trop souple. Dans ce cas, couper la carrosserie pour dégager le passage. Sur terrain accidenté, la dépose des accessoires (échappement, essuie-glaces et rétroviseurs) est recommandée pour éviter de les endommager.	
	Précautions en roulant	Régler les amortisseurs, ressorts à lames et le différentiel en fonction du terrain. Ne pas forcer le passage : risque d'endommagement. Eviter de rouler dans les conditions suivantes. Flaques d'eau : l'eau peut causer un court-circuit du pack ou de l'équipement RC Gravier : peut causer la surchauffe du moteur Boue : peut causer un court-circuit et rend difficile la maintenance.	

Setting-up

リーフスプリング
走行させる状況により、リーフスプリングの枚数を変えることでセッティングの変更ができます。下記を参考に走行条件に合わせたセッティングを行ってくださ
Leaf Spring
Alter number of leaf springs to adjust settings. Make adjustment referring to the instruction below.
Blattfeder
Ändern Sie die Anzahl der Blattfedern, um die Einstellung zu verändern. Führen Sie Änderungen gemäß untenstehender Anleitung durch.
Ressorts à lames
Changer le nombre de lames pour ajsuter les réglages. Effectuer les réglages en vous reportant ci-dessous.

《標準走行》オールマイティに走ることができる。
組立説明図の指示通りの組合せです。
Standard : normal running
Default settings depicted in assembly steps.
Standard : Normale Fahrt
Die Ausgangs-Einstellung ist bei den Zusammenbau-Schritten dargestellt.
Standard : conditions normales
Réglages par défaut donnés lors de l'assemblage.

《ソフト走行》ゆっくりとグリップを確かめながらの走行。
リーフスプリングを2枚（リーフスプリングA、E）とし、ダンパー用グリスで調整します。
※高速、ラフロードを走行した場合に変形することがあるので注意してください。
※使用枚数により、リーフスペーサーに付属するリブを必要に応じて切ってください。
Soft : low-speed, high grip running
Use 2 leaf springs (A & E) and adjust tension using damper grease.
※Using this setting for high speed or rough terrain running may cause springs to become deformed.
※Cut ribs of leaf spacer according to leaf spring number.
Weich : niedrige Geschwindigkeit, Fahrt auf griffiger Strecke
Verwenden Sie 2 Blattfedern (A & E) und stellen Sie die Vorspannung unter Verwendung von Dämpferfett ein.
※Wird diese Einstellung für hohe Geschwindigkeit oder raues Gelände verwendet, könnten sich die Federn verbiegen.
※Schneiden Sie die Rippen der Feder-Distanzhalter entsprechend der Federzahl zu.
Souple : basse vitesse, haute motricité
Utiliser 2 lames (A & E) et ajuster l'amortissement avec de la graisse d'amortisseur.
※Une utilisation sur terrain accidenté (ou évolution à haute vitesse) peut déformer les lames.
※Découper des sections d'entretoises de lames en fonction du nombre de lames.

《ハード走行》強固な走り、高速走行。
リーフスプリングを5枚（リーフスプリングA、B、C、D、E）とし、ダンパー用グリスで調整します。
よりハードな走行をする場合、リーフスプリングの一部をナイロンバンドで固定してください。
またズレないように瞬間接着剤で固定することをお勧めします。
Hard : stable and high-speed running
Use 5 leaf springs (A, B, C, D and E) and apply damper grease. Bind leaf springs using nylon band or apply instant cement for rough terrain running.
Hart : Für hohe Fahr-Stabilität und -Geschwindigkeit.
Verwenden Sie 5 Blattfedern (A, B, C, D und E) und tragen Sie Dämpferfett auf. Für Fahrten in rauem Gelände binden Sie die Blattfedern mit Nylon-Streifenbindern zusammen oder tragen Sie Sekundenkleber auf.
Dur : évolution stable à haute vitesse
Utiliser 5 lames (A, B, C, D et E) et de la graisse d'amortisseur. Relier les lames avec des colliers nylon ou appliquer de la colle cyanoacrylate pour évolutions en terrain difficile.

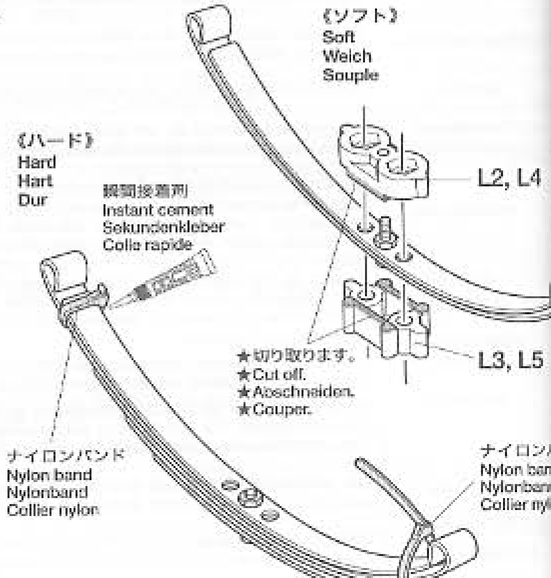

★リーフスプリングEは、路面からの衝撃で変形するリーフスプリン サポートするために装備しています。下側にEを取り付けると衝撃が 収できませんので、変形する恐れがあると同時に足回りが硬くなりま 配置でセッティングが大きく変わるのでご注意ください。
★Leaf spring E is the support for leaf spring A. For effective shock tion, be sure to attach leaf spring E on top of A. Otherwise, springs deformed and suspension will be hardened.
★Die Blattfeder E dient als Halter für die Blattfeder A. Um eine wi Stoßdämpfung zu erhalten, achten Sie darauf, die Blattfeder E oben au zubringen. Andernfalls könnten sich die Federn verformen und die gung sich verhärten.
★La lame E sert de support à A. Pour une absorption efficace des s'assurer que la lame E est au dessus de A. Dans le cas contraire, le peuvent se déformer et la suspension durcie.

直進安定性

フロントにキャスター角を付けることで直進安定性を高められます。フロントデフケースに取り付けたL2、L3部品の代わりにL4、L5部品を取り付けてください。同時にトー角の調整（少しトーインにする）も行ってください。
キャスター角をつけた場合は、直進安定性を高める反面、曲がりにくい特性になりますので注意してください。

Straight driving stability
Replace L2 and L3 of front differential case with L4 and L5 to add caster angle, providing the car with stable straight driving. Add a small amount of toe-in at the same time. While improving straight driving ability, too much caster angle will hinder smooth cornering.

Fahrsicherheit für Geradeausfahrt
Tauschen Sie L2 und L3 des vorderen Differentialgehäuses gegen L4 und L5 aus, um zusätzlich einen Nachlaufwinkel einzubauen, welcher dem Auto zu sicherer Geradeausfahrt verhilft. Stellen Sie gleichzeitig einen kleinen Betrag Vorspur ein. Die Fahrsicherheit bei Geradeausfahrt wird erhöht, ein zu großer Nachlaufwinkel behindert aber eine zügige Kurvenfahrt.

Stabilité en ligne droite
Remplacer L2 et L3 du carter de différentiel avant par L4 et L5 pour accroître le carrossage et la stabilité en ligne droite. Ajouter un peu de pincement par la même occasion. Le carrossage améliore la stabilité en ligne droite mais enlève de la souplesse aux virages.

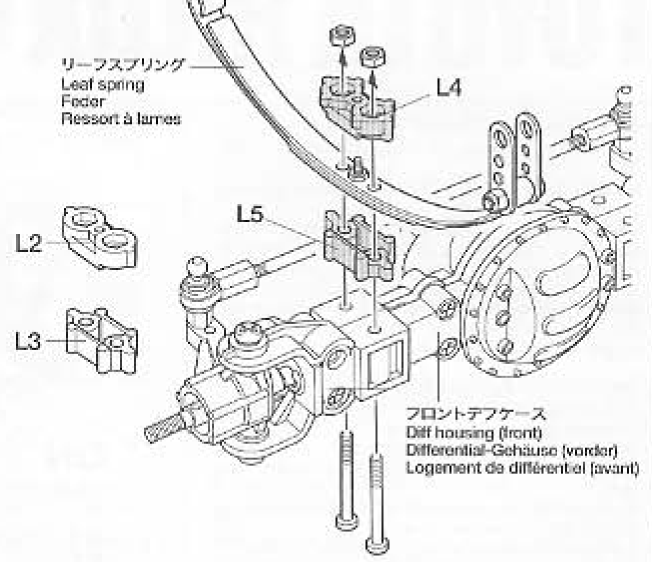

デフロック

片輪が浮いてしまっても、接地しているタイヤに駆動が伝えられるため、凹凸の激しい場所での走行には欠かせません。ただし、デフ効果がなくなるため、通常走行をした場合にスムーズな旋回ができなくなり、転倒しやすくなります。
デフロックをしたままの連続走行は、駆動系のギヤ部分を傷めるだけでなく、モーターやシャフトなどの負担も大きくなるため、関係する部品の寿命が著しく短くなります。ご理解ください。

Differential lock
By using differential lock, drive power is transmitted even if wheels on one side are not grounded. However, locked differential cannot provide smooth cornering and increases risk of flipping truck over. Also, continuous running with differential lock may damage and shorten life of gears, motor and shaft.

Differentialsperre
Durch die Verwendung einer Differentialsperre ist auch dann der Vortrieb gegeben, wenn die Räder einseitig vom Boden abgehoben sind. Allerdings kann das gesperrte Differential nicht mehr für saubere Kurvenfahrt sorgen und die Gefahr, den Truck umzuwerfen, steigt. Darüber hinaus kann ständiges Fahren mit gesperrtem Differential das Getriebe, den Motor und die Wellen beschädigen und deren Lebensdauer verkürzen.

Blocage de differentiel
En utilisant le blocage de différentiel, la puissance est transmise même si les roues d'un côté ne sont pas en contact avec le sol. Cependant, un différentiel bloqué rend les prises de virages moins souples et accroît les risques de retournement. Par ailleurs, les longues évolutions avec le diff. bloqué usent prématurément les pignons, les axes et le moteur.

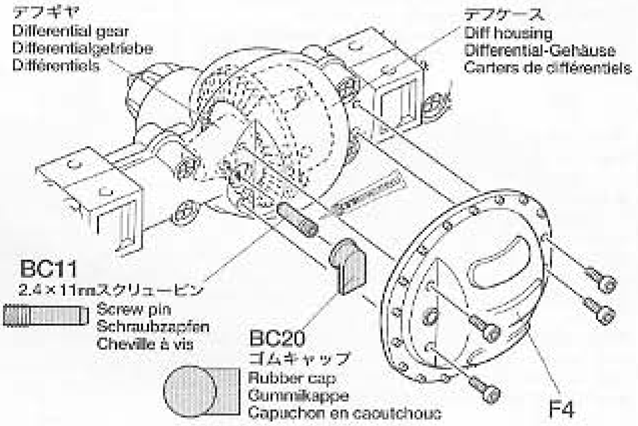

デフロック走行には以下のことを必ず守ってください。
●連続走行はしない。
●グリップの高い路面では、駆動系を傷めるため走行させない。（デフロックを外す）
●足回りを柔らかくしたセッティングでは高速走行やジャンプ、落下などはしない。
●デフロック用のスクリューピンが脱落しないように、必ずネジロック剤を軽く塗って抜け止めを行ってください。
●デフケース内に砂やホコリなどの異物が混入しないように、カバー（F4）またはゴムキャップ（BC20）はつけて防塵対策をしてください。
●バッテリー交換時には、必ずデフロック用のスクリューピンが緩んでいないか確認してください。

Follow these cautions.
●Avoid continuous running.
●Avoid running on high grip surface (release diff lock when doing so)
●Avoid high speed running, jumping, dropping with soft suspension settings.
●Apply liquid thread lock to screw pin to keep it from falling off.
●Attach cover (F4) or rubber cap (BC20) to protect diff case from sand or debris.
●Always check screw pin when changing battery.

Befolgen Sie diese Vorsichtsmaßnahmen.
●Vermeiden Sie ununterbrochenes Fahren.
●Vermeiden Sie Fahrten auf besonders griffiger Fahrbahn (schalten Sie dann zumindest die Differentialsperre aus).
●Vermeiden Sie Fahrt in hoher Geschwindigkeit, Springen und Fallen-Lassen bei weicher Dämpfungs-Einstellung.
●Tragen Sie flüssige Schraubensicherung auf den Schraubzapfen auf, damit dieser nicht herausfällt.
●Befestigen Sie die Abdeckung (F4) oder die Gummikappe (BC20) um das Differentialgehäuse gegen Sand und Steinchen zu schützen.
●Kontrollieren Sie den Schraubzapfen jedes Mal, wenn Sie den Akku wechseln.

Suivre ces recommandations.
●Eviter de rouler en continu
●Eviter de rouler sur des surfaces à forte accroche (débloquer le différentiel dans ce cas)
●Eviter de rouler à haute vitesse et d'effectuer des sauts avec un réglage de suspensions souple.
●Appliquer du frein-filet à l'axe de blocage pour leur éviter de tomber.
●Fixer le couvercle (F4) ou une protection caoutchouc (BC20) pour mettre à l'abri le carter de diff. des saletés et caillous.
●Toujours vérifier l'axe de blocage en changeant de pack d'accus.

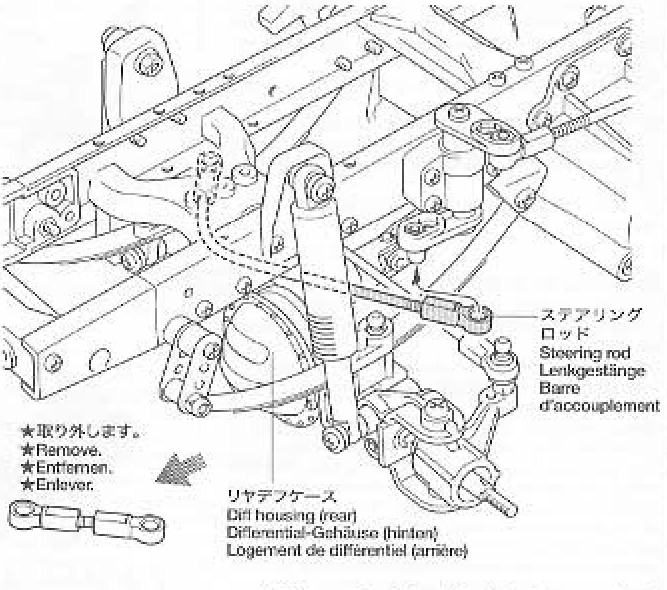

ステアリング切れ角

ステアリングロッドのリンケージ調整（ピロボールの取り付け位置を移動させる）をして切れ角のセッティングが可能です。

Steering angle
Steering angle can be altered by adjusting steering rod linkage (ball connector position).

Lenkwinkel
Der Lenkwinkel kann durch Einstellen des Lenkgestänges (Stellung des Kugelkopfs)

Angle de braquage
L'angle de braquage peut être modifié en réglant la biellette de direction (position de la rotule).

4WS

付属のステアリングロッドを追加して4WS仕様（4輪操舵）に変更できます。ステアリングサーボの負担が大きくなるので注意してください。

4WS
4WS (4-wheel steering) can be enabled by adding kit-supplied steering rod. Note that 4WS mode will increase load on steering servo.

4WS
4WS (Vierrad-Lenkung) wird durch Hinzufügen des dem Bausatz beiliegenden Lenkgestänges möglich. Beachten Sie, dass der Modus 4-Rad-Lenkung die Belastung des Lenkservos erhöht.

4WS
Il est possible de configurer en 4 roues directrices (4WS) en ajoutant une deuxième biellette de direction. Le mode 4WS accroît la charge sur le servo de direction.

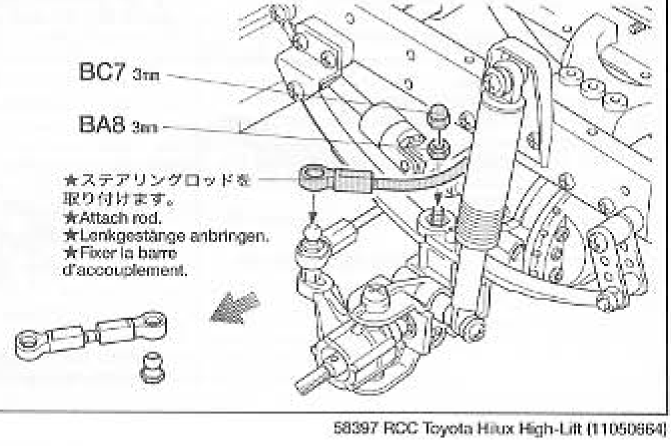

TOYOTA HILUX HIGH-LIFT

1/10th SCALE
RADIO CONTROL
4x4 PICK-UP TRU

●走らせない時はバッテリーを必ずはずしておきまし

SAFETY PRECAUTIONS
Follow the outlined rules for safe radio control operation.
●Avoid running the car in crowded areas and near small children.
●Make sure that no one else is using the same frequency in your running area. Using the same frequency at the same time can cause serious accidents, whether it's driving, flying, or sailing.
●Avoid running in standing water and rain. If R/C unit, motor, or battery get wet, clean and dry thoroughly in a dry shaded area.

R/C OPERATING PROCEDURES
① Make sure the transmitter controls and trims are in neutral. Switch on transmitter.
② Switch on receiver.
③ Inspect operation using transmitter before running.
④ Adjust steering rod length so that the model runs straight with transmitter in neutral.
⑤ Reverse sequence to shut down after running.
⑥ Make sure to disconnect/remove all batteries.
⑦ Completely remove sand, mud, dirt etc.
⑧ Apply grease to suspension, gears, bearings, etc.
⑨ Store the car and batteries separately when not in use.

TIPS ZUR SICHERHEIT
Beachten Sie die folgenden Richtlinien für fehlerfreien Betrieb.
●Vermeiden Sie das Fahren des Autos an überfüllten Plätzen und in der Nähe von kleinen Kindern. Gebrauchen Sie nie die Straße für R/C Rennen.
●Prüfen Sie, daß niemand in der Umgebung dieselbe Frequenz benutzt, denn dadurch können Unfälle entstehen - sowohl beim Fahren, Fliegen oder Segeln.
●Vermeiden Sie das Fahren durch Pfützen und während Regen. Wenn das R/C Fahrzeug, der Motor oder die Batterien naß werden, müssen Sie alles sorgfältig im Trockenen säubern und reinigen.

KONTROLLEN VOR DER FAHRT
① Stellen Sie sicher, daß die Trimmhebel am Sender nicht verstellt sind.
② Empfänger einschalten.
③ Die Funktion vor Abfahrt mit dem Sender überprüfen.
④ Die Längen des Lenkgestänges so einstellen, dass das Modell bei Neutralstellung des Senders geradeaus fährt.
⑤ Nach dem Fahrbetrieb in umgekehrter Reihenfolge vorgehen.
⑥ Die Batterien herausnehmen bzw. abklemmen.
⑦ Entfernen Sie Sand, Matsch, Schmutz etc.
⑧ Fetten Sie die Aufhängung, Getriebe, Federungen etc. ein.
⑨ Bei Nichtgebrauch Auto und Akkus getrennt verwahren.

MESURES DE SECURITE
Veuillez respecter impérativement les règles de sécurité suivantes lors de l'utilisation de votre ensemble RC.
●Eviter de faire évoluer la voiture à proximité de jeunes enfants ou dans la foule. Ne jamais utiliser sur la voie publique!
●Assurez-vous que personne d'autre n'utilise la même fréquence sur le même terrain que vous. Utiliser la même fréquence en même temps peut être source de sérieux accidents, pendant la conduite, le vol ou la navigation des modèles R/C.
●Ne jamais faire évoluer le modèle sous la pluie ou sur une surface mouillée. Si le moteur, les accus, le récepteur ou les servos prenaient l'humidité, les nettoyer avec un chiffon et les laisser sécher.

PROCEDURE DE MISE EN MARCHE
① Assurez-vous que les trims soient au neutre. Mettre en marche l'émetteur.
② Mettre en marche le récepteur.
③ Vérifiez la bonne marche de votre radiocommande avant de rouler.
④ Régler la longueur de la biellette de direction de façon à ce que le modèle roule droit lorsque le trim de l'émetteur est au neutre.
⑤ Faites les opérations inverses après utilisation de votre ensemble R/C.
⑥ Assurez-vous que les batteries soient bien débranchées et sortez-les du modèle.
⑦ Enlever sable, poussière, boue etc...
⑧ Graisser les pignons, articulations...
⑨ Rangez la voiture et les accus séparément.

《RCカーの走らせかた》

★この走らせかたの順番はかならず守ってください。スイッチの
ON/OFFの順番を間違えると他の電波の混信によってRCカー
が暴走する場合があります。

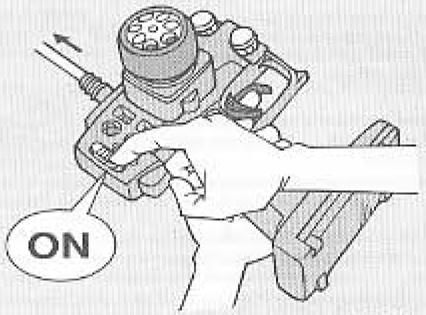

① 送信機のアンテナをのばし、スイッチをONにします。

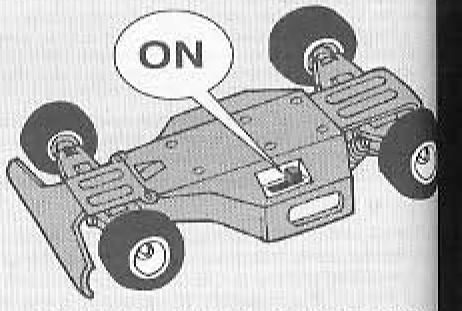

② 次にRCカー側のスイッチをONにしてくださ

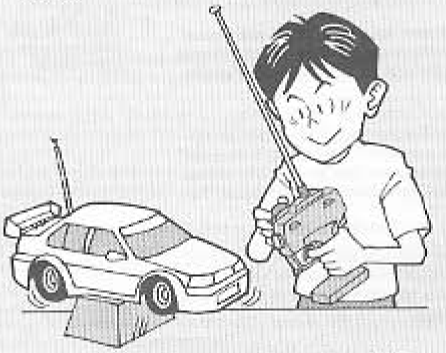

③ 走らせる前にRCカーを台の上に乗せ、各部の動きをチェックします。

④ ステアリングを使わず走らせてみます。ま
ぐに走らない場合はステステアリングロッ
アジャスターを調節してください。

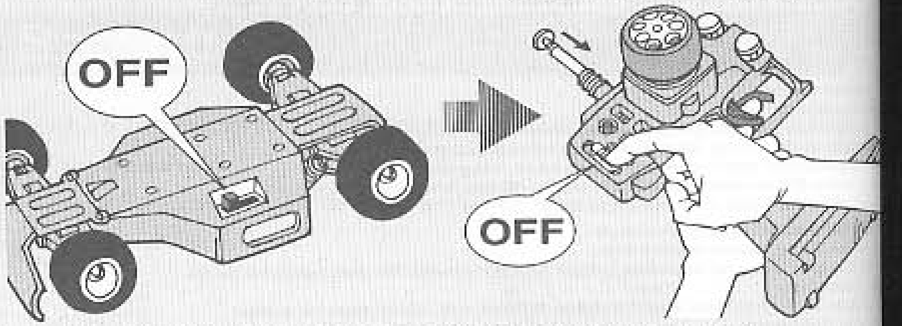

⑤ 走行を終わらせる時は、かならず走らせる時の逆の手順でスイッチを切っていきます。

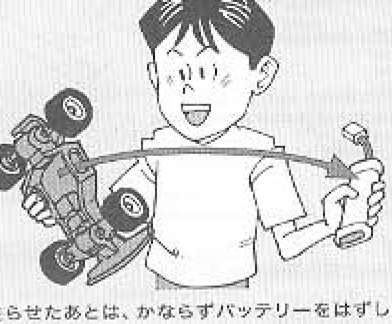

⑥ 走らせたあとは、かならずバッテリーをはずしておきましょう。

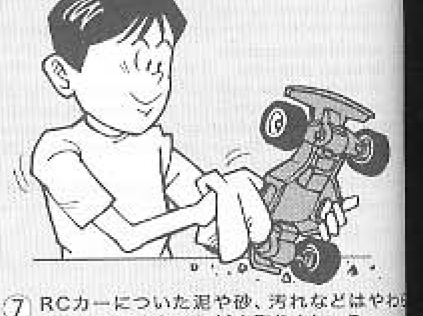

⑦ RCカーについた泥や砂、汚れなどはやわ
な布などできれいに拭き取りましょう。

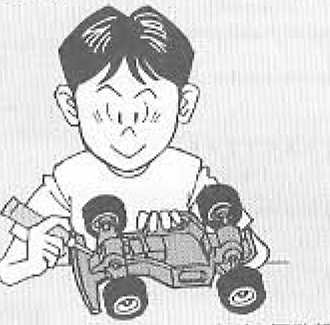

⑧ ギヤや軸受け部、サスペンションなどの可動部はグリスをさしておきましょう。

⑨ あとかたずけをしっかりしましょう。その
ッテリーは別々にしておきます。

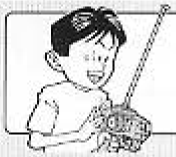

走行練習をしよう
PRACTICING
ÜBUNG
ENTRAINEMENT

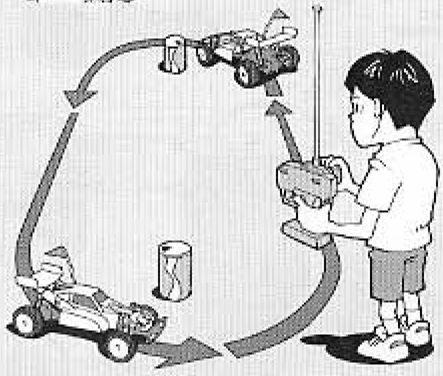

●大きく楕円を描くように走らせてみよう。
●Practice to achieve a large regular oval.
●Üben Sie, bis Sie ein sauberes Oval fahren können.
●Exercez vous à décrire un grand ovale régulier.

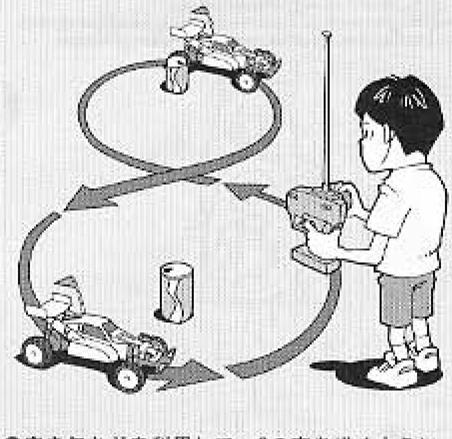

●空き缶などを利用して、8の字を描くように走らせてみよう。
●Use empty cans etc. as pylons for figure "8" drill.
●Verwenden Sie leichte, leere Büchsen etc. als Markierung für einen 8er-Übungskurs.
●Employez des boites vides... comme repères pour réaliser des "8".

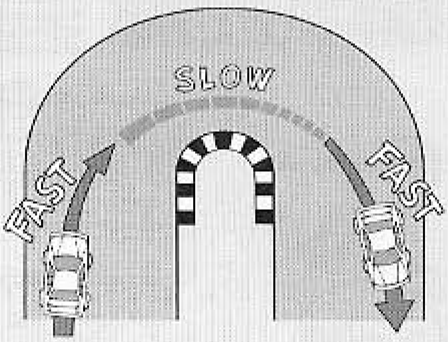

●コーナリングのやり方は、カーブに入るときに速度を落とし、曲がり終わるとともに速度を上げて行くとよいでしょう。
●Decelerate when entering into a curve and pick up speed when coming out of vertex of the curve.
●Nehmen Sie beim Einfahren in die Kurve Gas weg und beschleunigen Sie nach dem Scheitelpunkt der Kurve.
●Ralentissez à l'entrée d'une courbe et reprenez de la vitesse après le passage du milieu de la courbe.

トラブルチェック
TROUBLE SHOOTING
FEHLERSUCHE
RECHERCHE DES PANNES

★おかしいな？と思ったときは、車（RCカー）を修理に出すまえに、下の表を見てトラブルチェックを行ってください。

★Before sending your R/C model in for repair, check it again using the below diagram.

★Bevor Sie Ihr Modell zur Reparatur einsenden, prüfen Sie es nochmals selbst entsprechend der folgenden Anleitung.

★Avant de renvoyer votre modèle R/C pour une réparation, vérifiez-le à nouveau en suivant ce processus.

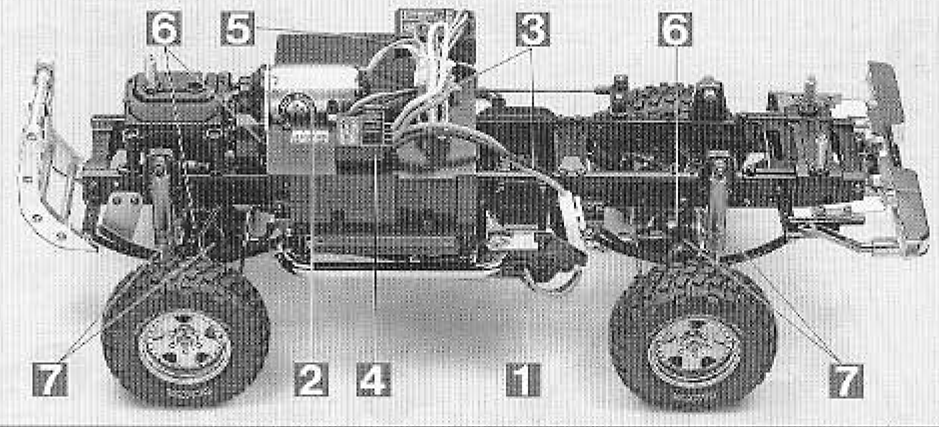

車の異常 PROBLEM PROBLEME	原　因 CAUSE URSACHE	直し方 REMEDY LÖSUNG REMEDE	
車が動かない Model does not move. Modell fährt nicht. Le modèle ne démarre pas.	走行用バッテリーが充電されていますか？ Weak or no battery in model. Schwache oder keine Batterien in Auto. Batterie de propulsion manquante ou insuffisament chargée.	走行用バッテリーを充電してください。 Install charged battery. Voll aufgeladene Batterien einlegen. Recharger la batterie.	1
	モーターに故障はありませんか？ Damaged motor. Motorschaden. Moteur endommagé.	異音や、少しの走行で熱くなるようならモーターを交換してください。 Replace with new motor. Durch neuen Motor ersetzen. Remplacer par un nouveau moteur.	2
	コード類がやぶけてショートしていませんか？ Worn or broken wiring. Verschlissene oder gebrochene Kabel. Câblage sectionné ou usé.	コードをしっかり絶縁するか、メーカーに修理を依頼してください。 Splice and insulate wiring completely. Kabel anspleißen und gut isolieren. Vérifier et isoler le câblage.	3
	ESCが故障していませんか？ Damaged electronic speed controller. Beschädigter Fahrregler. Variateur électronique de vitesse endommagé.	ESCのメーカーにお問い合わせください。 Ask manufacturer to repair. Erkundigen Sie sich über Reparaturmöglichkeit beim Hersteller. Faites réparer par le S.A.V. du fabricant.	4
思うように走らない No control. Keine Kontrolle. Perte de contrôle.	送信機、受信機のアンテナはのびていますか？ Improper antenna on transmitter or model. Sender- oder Empfängerantenne ist nicht ganz herausgezogen. Problème d'antenne sur l'émetteur ou le récepteur.	送信機、受信機のアンテナをのばしてください。 Fully extend antenna. Antenne vollständig herausziehen. Déployer entièrement l'antenne.	5
	走行用バッテリーや、送信機の電池が少なくなっていませんか？ Weak or no batteries in transmitter or model. Schwache oder keine Batterien in Sender oder Auto. Accus manquants ou insuffisamnent chargés dans l'émetteur ou le modèle.	走行用バッテリーは充電してください。送信機の電池は新品のものと交換してください。 Install charged or fresh batteries. Legen Sie geladene Akkus oder neue Batterien ein. Installez des accus rechargés ou des piles neuves.	1
	回転部（ギヤなど）の組み立てがしっかり出来ていますか？ Improper assembly of rotating parts. Unachtsamer Einbau drehender Teile. Mauvais assemblage des pièces en rotation.	説明図をよく見て回転部を確認、または組み立て直してください。 Reassemble them correctly referring to the instruction manual. Auseinandernehmen und gemäß Bedienungsanleitung neu zusammenbauen. Réassemblez correctement en vous référant au manuel d'instructions.	6
	可動部がグリスアップされていますか？ Improper lubrication on rotating parts. Drehende Teile unzureichend geschmiert. Mauvaise lubrification des pièces en rotation.	可動部にグリスをつけてください。 Apply grease. Fetten. Graisser.	7
	近くで別のRCモデルを操縦していませんか？ Another R/C model using same frequency. Ein anderes RC-Modell fährt auf der gleichen Frequenz. Un autre modèle R/C est sur la même fréquence.	場所を変えるか、少し時間をおきます。 Try a different location to operate your model. Das Auto an einem anderen Ort fahren lassen. Essayez un autre endroit pour faire rouler votre modèle R/C.	

PARTS

★製品改良のためキットは予告なく、仕様を変更することがあります。
★Specifications are subject to change without notice.
★Technische Daten können im Zuge ohne Ankündigung verändert werden.
★Caractéristiques pouvant être modifiées sans information préalable.

A PARTS ×1
9005817

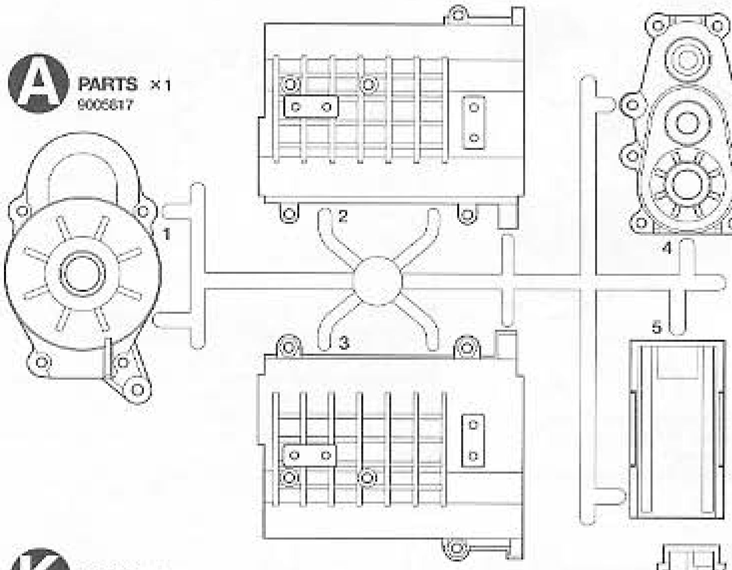

B PARTS ×2
0004447

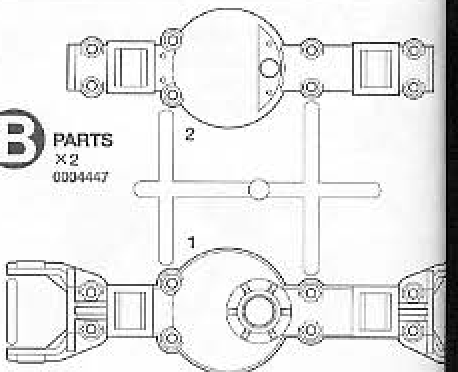

E PARTS ×1
9005819

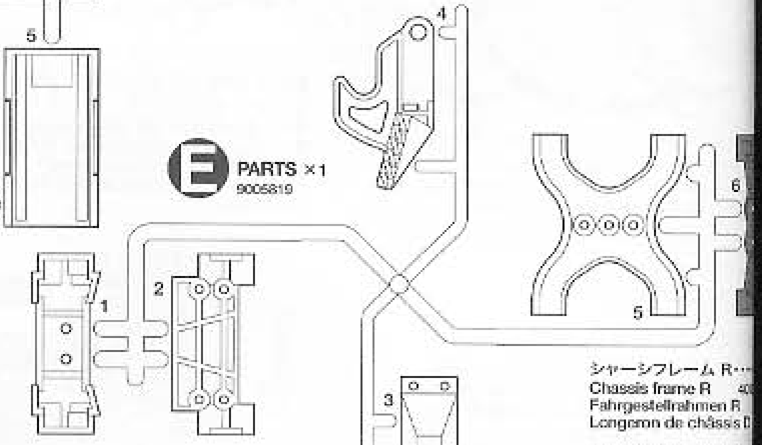

シャーシフレーム R···
Chassis frame R 40
Fahrgestellrahmen R
Longeron de châssis D

シャーシフレーム L···
Chassis frame L 40
Fahrgestellrahmen L
Longeron de châssis G

K PARTS ×1
9115194

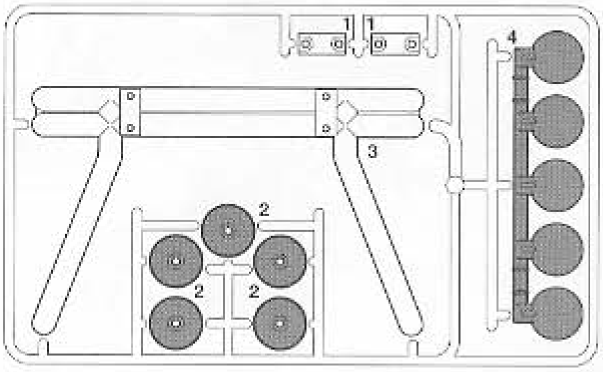

ステッカーa········×1
Sticker a 9495521
Aufkleber a
Autocollant a

ステッカーb········×1
Sticker b 9495521
Aufkleber b
Autocollant b

インレットマーク···×1
Metal transfer 9495521
Metall-Sticker
Transfert métal

両面テープ（薄）·············×2
Double-sided tape (thin) 9495521
Doppelklebeband (dünn)
Adhésif double face (mince)

ラバーシート·······×1
Rubber sheet 9495521
Gummiblatt
Feuille en caoutchouc

J PARTS ×1
9115047

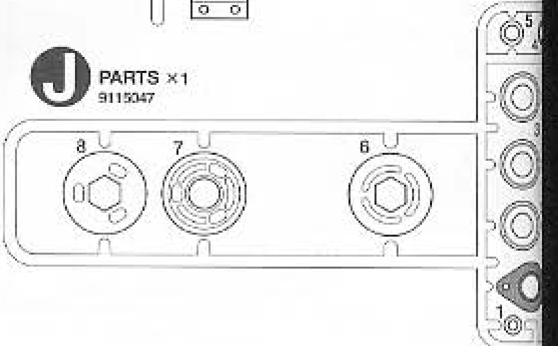

W PARTS ×1
9225105

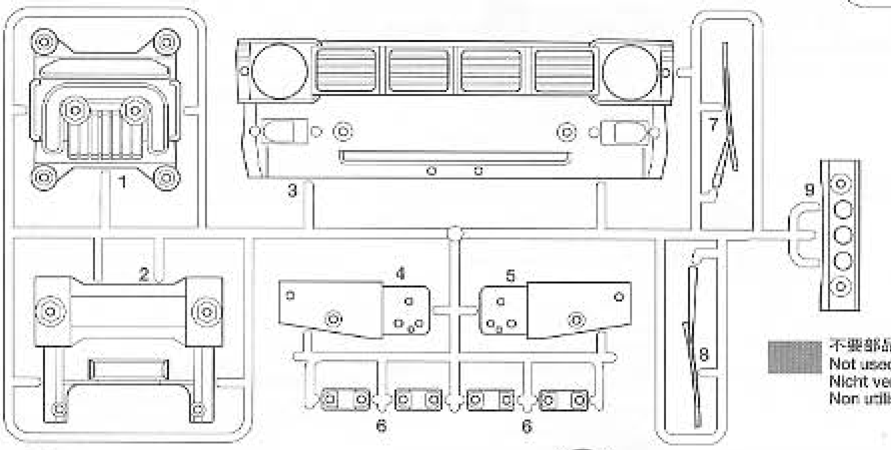

不要部品
Not used.
Nicht verwenden.
Non utilisées.

P PARTS 9115196
クリヤーイエロー、
クリヤー ×各1
clear yellow, clear

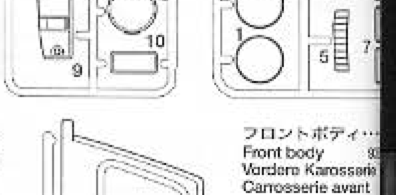

G PARTS ×1
9005821

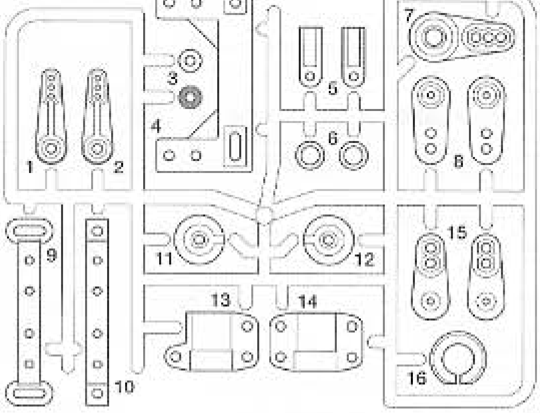

T PARTS×1
9225104

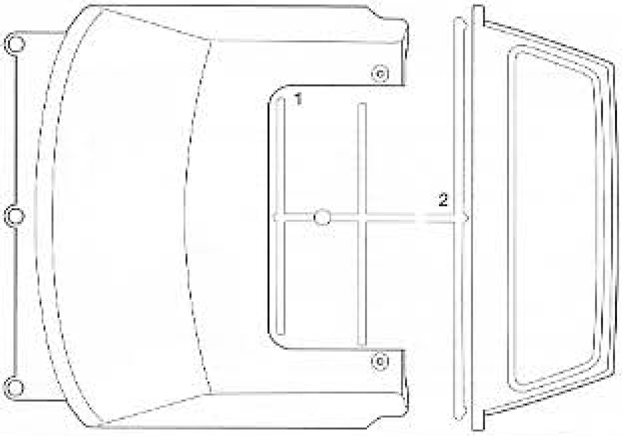

フロントボディ···
Front body 9
Vordere Karosserie
Carrosserie avant

リヤボディ·······
Rear body 5
Hintere Karosserie
Carrosserie arrière

サーフボード·····
Surfboard 9
Surfbrett
Planche de surf

アンテナパイプ···
Antenna pipe 6
Antennedraht
Gaine d'antenne

タイヤ ··········
Tire 9
Reifen
Pneu

H PARTS ×1
9005822

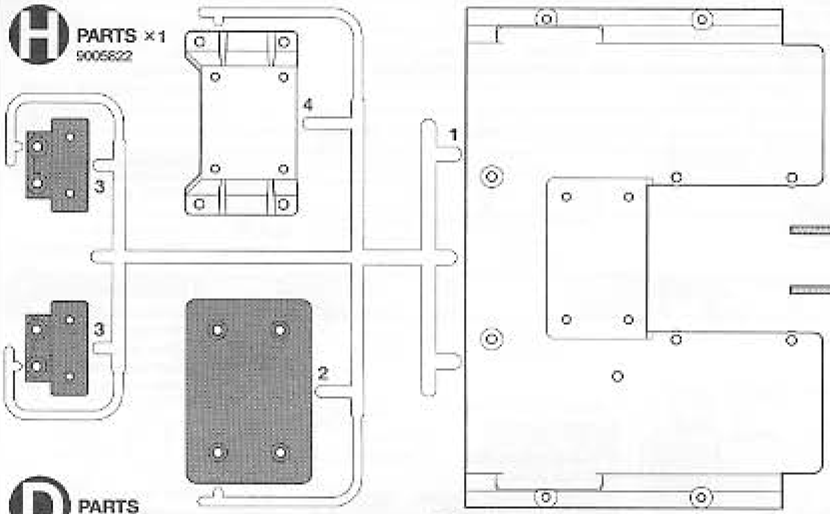

L PARTS ×2
0115372

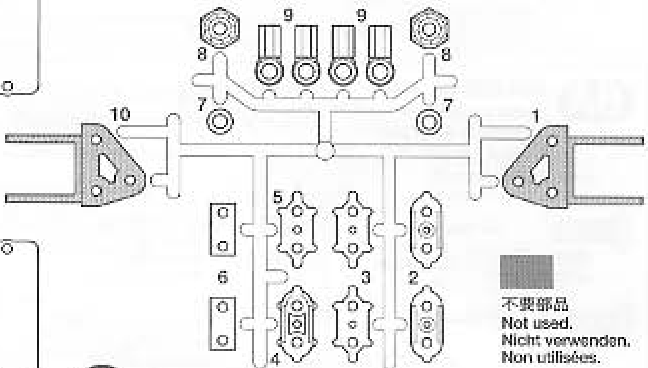

オプション用部品
For Hop-Up Options
Für Hop-Up-Teile
Pour des pièces optionnelles

不要部品
Not used.
Nicht verwenden.
Non utilisées.

M PARTS ×1
9115195

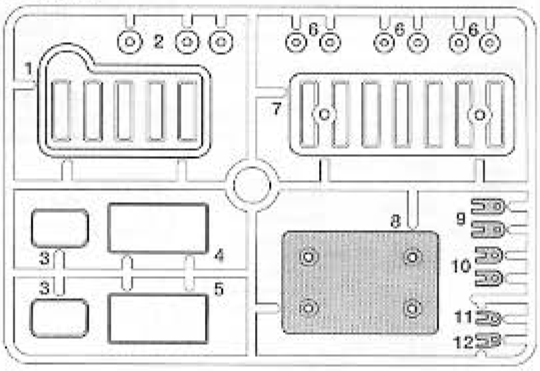

D PARTS ×2
9005869

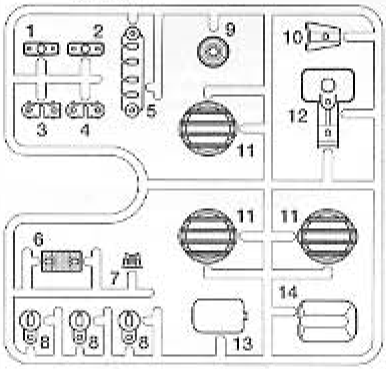

N PARTS ×1
9115196

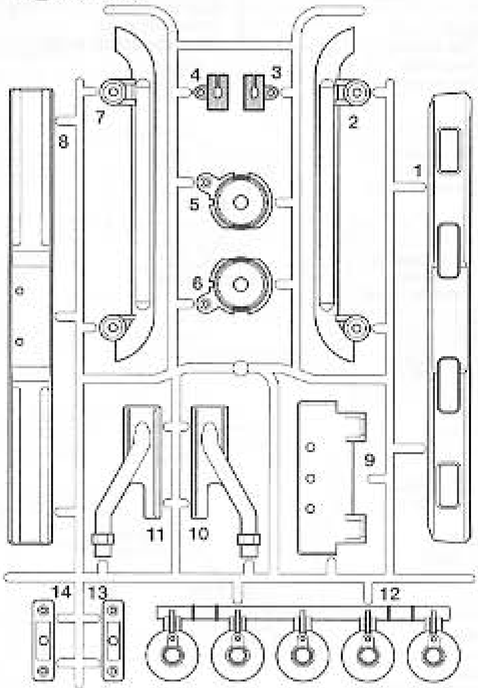

Q PARTS ×1
9115197

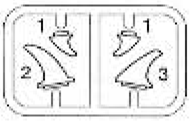

C PARTS ×2
50867

モーター（平端子）・・・・・・・×1
Motor (Flat terminal) 7435079
Motor (Anschlußklemme flach)
Moteur (Cosse à plat)

F PARTS ×2
0004449

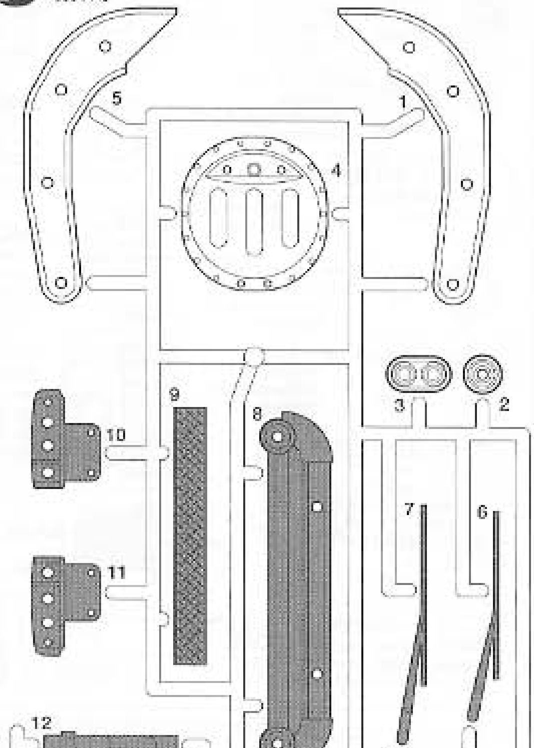

R PARTS ×1
9115172

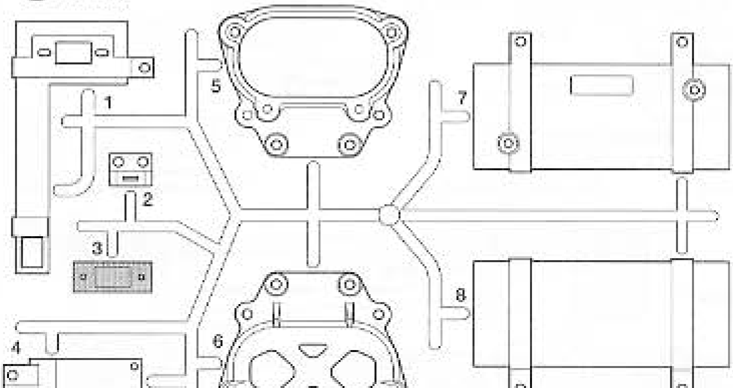

ホイール・×2
Wheel 9335484
Rad
Roue

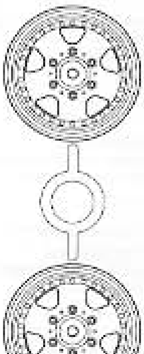

ファイナルギヤ袋詰 9335454
Final gear bag
Hinterachs-Getriebebeutel
Sachet de transmission finale

S PARTS ×1

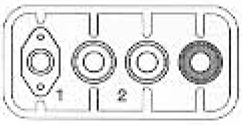

23Tプラギヤ・×1
23T Gear
23Z Zahnrad
Pignon 23 dents

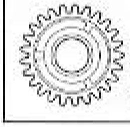

25T-17Tプラギヤ・×1
25T-17T Gear
25Z-17Z Zahnrad
Pignon 25-17 dents

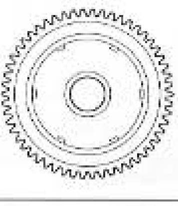

54Tスパーギヤ・×1
Spur gear
Stirnradgetriebe
Pignon intermédiaire

プラギヤ袋詰 9335128
Gear bag
Zahnräder-Beutel
Sachet de pignonerie

27Tプラギヤ・×1
27T Gear
27Z Zahnrad
Pignon 27 dents

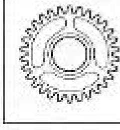

30Tプラギヤ・×1
30T Gear
30Z Zahnrad
Pignon 30 dents

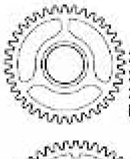

37Tプラギヤ・×1
37T Gear
37Z Zahnrad
Pignon 37 dents

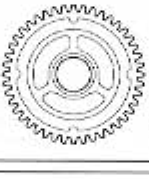

44Tプラギヤ・×1
44T Gear
44Z Zahnrad
Pignon 44 dents

不要部品
Not used.
Nicht verwenden.
Non utilisées.

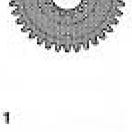

PARTS

★金具部品は少し多目に入っています。予備として使ってください。
★Extra screws and nuts are included. Use them as spares.
★Ersatzschrauben und -muttern liegen bei.
★Des vis et des ecrous supplementaires sont inclus. Les utiliser comme pièces de rechange.

シフトロッド ・×1
Shift rod 9400461
Schaltstange
Tringlerie de boîte de vit[...]

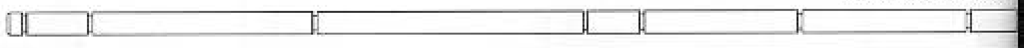

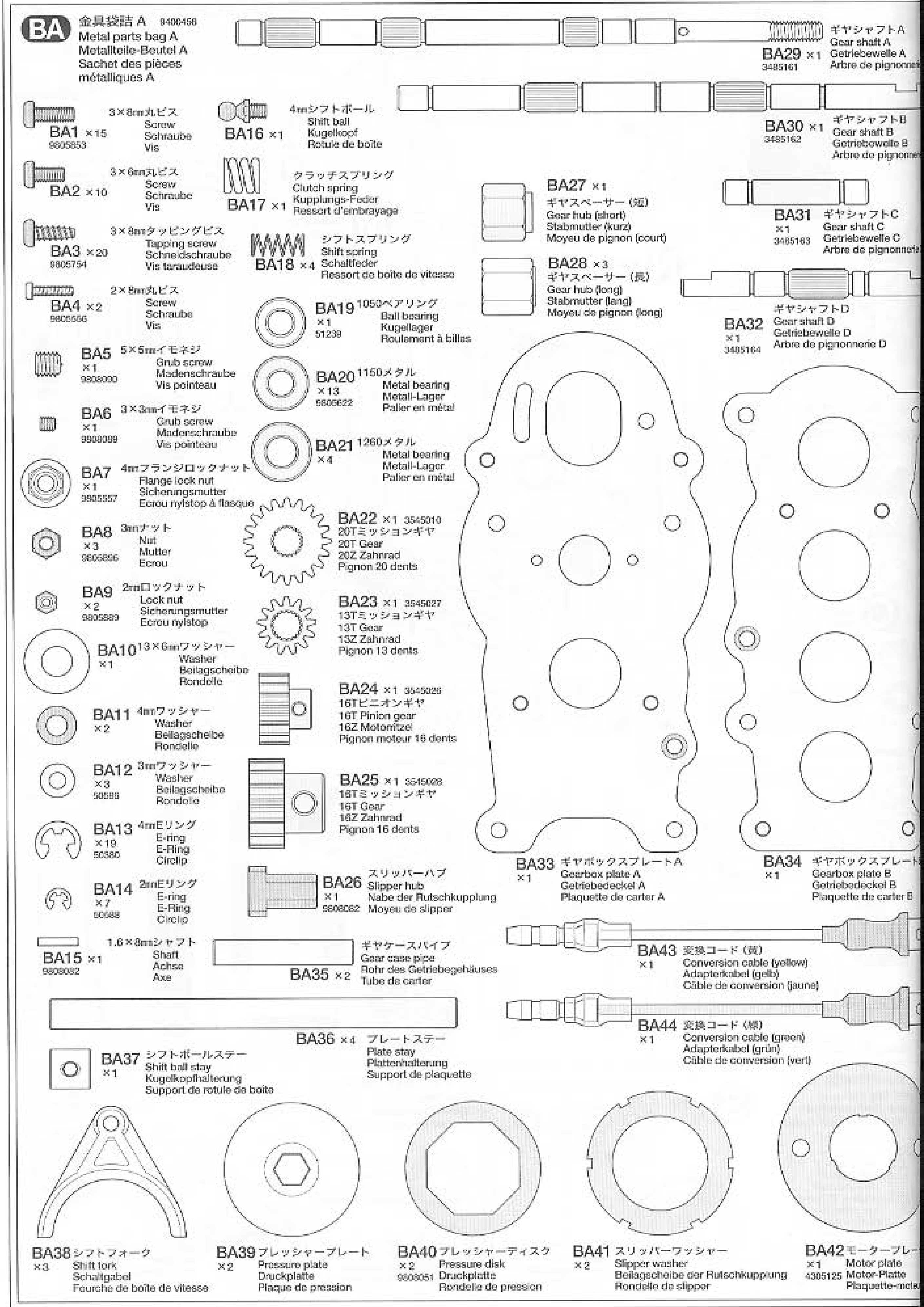

BB 金具袋詰 B 9400457
Metal parts bag B
Metallteile-Beutel B
Sachet des pièces métalliques B

フロントガードステー・×2
Front guard stay 9808083
Vordere Schutzhalterung
Support de protection avant

アンダーガード・×1
Underguard 4015026
Bodengruppe
Protection inférieure

BB11 ×3 9808084 フロントガードパイプ
Front guard pipe
Vordere Schutzrohr
Tube de protection avant

BB1 ×4 3×25㎜丸ビス
Screw
Schraube
Vis

BB2 ×0 9805895 3×20㎜丸ビス
Screw
Schraube
Vis

BB3 ×0 9804159 3×10㎜丸ビス
Screw
Schraube
Vis

BA1 ×8 9805853 3×8㎜丸ビス
Screw
Schraube
Vis

BA2 ×7 3×6㎜丸ビス
Screw
Schraube
Vis

BB4 ×8 3×10㎜トラス丸ビス
Screw
Schraube
Vis

BB5 ×4 9805868 2×10㎜丸ビス
Screw
Schraube
Vis

BA3 ×4 9805754 3×8㎜タッピングビス
Tapping screw
Schneidschraube
Vis taraudeuse

BB6 ×4 50578 3×10㎜皿タッピングビス
Tapping screw
Schneidschraube
Vis taraudeuse

BB7 ×0 9805662 3×10㎜フランジタッピングビス
Flange tapping screw
Kragenschraube
Vis taraudeuse à flasque

BB8 ×3 9805911 2.6×8㎜タッピングビス
Tapping screw
Schneidschraube
Vis taraudeuse

BB9 ×4 2220001 3㎜ロックナット
Lock nut
Sicherungsmutter
Ecrou nylstop

BB10 ×0 リーフカラー
Leaf collar
Federblatt-Bundzapfen
Collier à lames

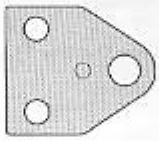

BB12 ×0 サスステーA
Suspension stay A
Aufhängungsstrebe A
Support de suspension A

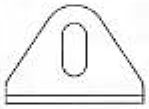

BB13 ×1 L型ステー
L stay
L-Halter
Support L

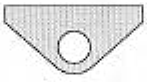

BB14 ×0 リヤボディステー
Rear body stay
Hintere Karosserie-Halter
Support de carrosserie arrière

BC 金具袋詰 C 9400452
Metal parts bag C
Metallteile-Beutel C
Sachet des pièces métalliques C

BC1 ×4 3×35㎜丸ビス
Screw
Schraube
Vis

BC2 ×8 9806584 3×32㎜丸ビス
Screw
Schraube
Vis

BB2 ×2 9805895 3×20㎜丸ビス
Screw
Schraube
Vis

BC3 ×12 9805859 3×15㎜丸ビス
Screw
Schraube
Vis

BC4 ×8 9805898 3×12㎜丸ビス
Screw
Schraube
Vis

BA4 ×4 9805555 2×8㎜丸ビス
Screw
Schraube
Vis

BC5 ×8 3×14㎜段付ビス
Step screw
Paßschraube
Vis décolletée

BC6 ×14 2×5㎜キャップスクリュー
Cap screw
Zylinderkopfschraube
Vis à tête cylindrique

BA5 ×4 9806090 5×5㎜イモネジ
Grub screw
Madenschraube
Vis pointeau

BA8 ×24 9805896 3㎜ナット
Nut
Mutter
Ecrou

BB9 ×8 2220001 3㎜ロックナット
Lock nut
Sicherungsmutter
Ecrou nylstop

BC7 ×2 3㎜袋ナット
Nut
Mutter
Ecrou

BC8 ×4 9804230 2㎜ナット
Nut
Mutter
Ecrou

BC9 ×4 9㎜ワッシャー
Washer
Beilagscheibe
Rondelle

BA13 ×10 50380 4㎜Eリング
E-ring
Circlip

BC10 ×2 9805389 5㎜ピローボールナット
Ball connector nut
Kugelkopf-Mutter
Ecrou-connecteur à rotule

BC11 ×2 9808112 2.4×11㎜スクリューピン
Screw pin
Schraubzapfen
Cheville à vis

BA20 ×12 9805022 1150 メタル
Metal bearing
Metall-Lager
Palier en métal

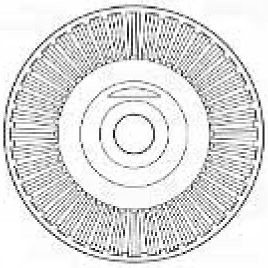

BC18 ×2 9808085 リングギヤ
Ring gear
Tellerrad
Couronne

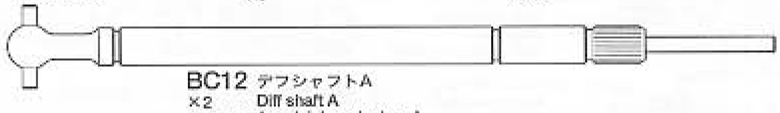

BC12 ×2 3485158 デフシャフトA
Diff shaft A
Ausgleichsradachse A
Arbre de différentiel A

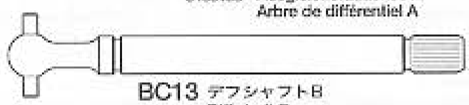

BC13 ×2 3485159 デフシャフトB
Diff shaft B
Ausgleichsradachse B
Arbre de différentiel B

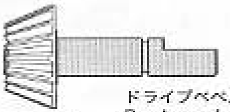

BC14 ×2 9808085 ドライブベベル
Bevel gear shaft
Kegelradachse
Arbre de pignon conique

BC15 ×4 9405620 ベベルギヤ（大）
Large bevel gear
Kegelrad groß
Grand pignon conique

BC16 ×6 9405620 ベベルギヤ（小）
Small bevel gear
Kegelrad Klein
Petit pignon conique

BC17 ×2 9405620 ベベルシャフト
Star shaft
Stern-Achse
Support de satellite

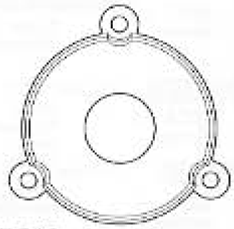

BC19 ×2 デフカバー
Differential cover
Differential-Abdeckung
Couvercle de différentiel

BC20 ×2 ゴムキャップ
Rubber cap
Gummikappe
Capuchon en caoutchouc

BB10 ×4 リーフカラー
Leaf collar
Federblatt-Bundzapfen
Collier à lames

BC23 ×2 3455976 プロペラジョイント
Propeller joint
Antriebs-Gelenkwelle
Cardan central articulé

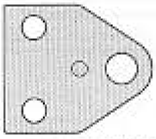

BB12 ×4 サスステーA
Suspension stay A
Aufhängungsstrebe A
Support de suspension A

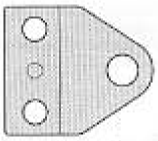

BC21 ×4 サスステーB
Suspension stay B
Aufhängungsstrebe B
Support de suspension B

BC22 ×8 シャックル
Shackle
Federbügel
Support de lames

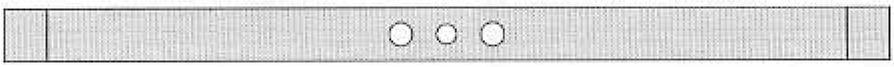

BC24 ×4 9808091 リーフスプリング A
Leaf spring A
Feder A
Ressort à lames A

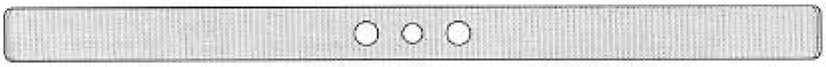

BC25 ×4 9808095 リーフスプリング E
Leaf spring E
Feder E
Ressort à lames E

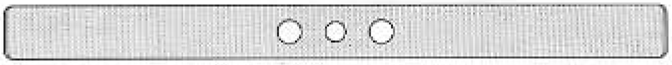

BC26 ×4 9808092 リーフスプリング B
Leaf spring B
Feder B
Ressort à lames B

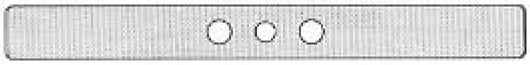

BC27 ×4 9808093 リーフスプリング C
Leaf spring C
Feder C
Ressort à lames C

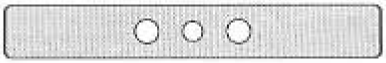

BC28 ×4 9808094 リーフスプリング D
Leaf spring D
Feder D
Ressort à lames D

BD 金具袋詰 D 9400453
Metal parts bag D
Metallteile-Beutel D
Sachet des pièces métalliques D

BB3 ×4 9804159 3×10mm丸ビス
Screw
Schraube
Vis

BA7 ×4 9805557 4mmフランジロックナット
Flange lock nut
Sicherungsmutter
Ecrou nylstop à flasque

BD1 ×4 50597 3mmOリング（赤）
O-ring (red)
O-Ring (rot)
Joint torique (rouge)

BA20 ×8 9805622 1150メタル
Metal bearing
Metall-Lager
Palier en métal

BD2 ×4 50592 5mmピローボール
Ball connector
Kugelkopf
Connecteur à rotule

BD3 ×9 50596 5mmアジャスター
Adjuster
Einstellstück
Chape à rotule

BD4 ×8 50882 キングピン
King pin
Bolzen für Arretierstück
Axe de verrouillage

BD5 ×8 キングピンカラー
King pin collar
Manschette des Königszapfens
Collier d'axe de verouillage

BD6 ×4 ステアリングカラー
Steering collar
Lenkungs-Bundmutter
Collier de direction

BD7 ×4 9804193 ホイールアクスル
Wheel axle
Rad-Achse
Axe de roue

BD8 ×4 50594 2×10mmシャフト
Shaft
Achse
Axe

BD9 ×2 5305082 3×117mm両ネジシャフト
Threaded shaft
Gewindestange
Tige filetée

BD10 ×2 2500024 3×18mm両ネジシャフト
Threaded shaft
Gewindestange
Tige filetée

BD11 ×2 5305083 ステアリングロッド
Steering rod
Lenkgestänge
Barre d'accouplement

BE 金具袋詰 E 9400455
Metal parts bag E
Metallteile-Beutel E
Sachet des pièces métalliques E

BE1 ×4 9804163 3×27mm丸ビス
Screw
Schraube
Vis

BB2 ×6 9805895 3×20mm丸ビス
Screw
Schraube
Vis

BA2 ×8 3×6mm丸ビス
Screw
Schraube
Vis

BE2 ×4 9805897 3mmフランジナット
Flange nut
Kragenmutter
Ecrou à flasque

BA11 ×8 4mmワッシャー
Washer
Beilagscheibe
Rondelle

BE3 ×8 9805687 4mmOリング（黒）
O-ring (black)
O-Ring (schwarz)
Joint torique (noir)

BD1 ×16 50597 3mmOリング（赤）
O-ring (red)
O-Ring (rot)
Joint torique (rouge)

BE4 ×4 9808066 ダンパーカラー A
Damper collar A
Dämpferkragen A
Collier d'amortisseur A

BE5 ×4 9808067 ダンパーカラー B
Damper collar B
Dämpferkragen B
Collier d'amortisseur B

BE6 ×4 ダンパースプリング
Damper spring
Dämpfer-Feder
Ressort d'amortisseur

BE7 ×4 ダンパーステー
Damper stay
Dämpferstrede
Support d'amortisseur

ダンパーグリス（ソフト）・×1 53174
Damper grease (soft)
Dämpferfett (weich)
Graisse pour d'amortisseurs (souple)

BE8 ×4 ダンパーシリン
Damper cylinde
Dämpfer-Zylind
Corps d'amort

BE9 ×4 ダンパーシャフ
Damper shaft
Dämpferstange
Axe d'amortiss

BF 金具袋詰 F 9400454
Metal parts bag F
Metallteile-Beutel F
Sachet des pièces métalliques F

BB2 ×0 9805895 3×20mm丸ビス
Screw
Schraube
Vis

BC4 ×7 9805898 3×12mm丸ビス
Screw
Schraube
Vis

BB3 ×0 9804159 3×10mm丸ビス
Screw
Schraube
Vis

BA1 ×4 9805853 3×8mm丸ビス
Screw
Schraube
Vis

BF1 ×0 3×10mmフランジ丸ビス
Flange screw
Kragenschraube
Vis à flasque

BF2 ×4 2×5mmトラス丸ビス
Screw
Schraube
Vis

BF3 ×0 3×30mmタッピングビス
Tapping screw
Schneidschraube
Vis taraudeuse

BF4 ×1 50583 3×15mmタッピングビス
Tapping screw
Schneidschraube
Vis taraudeuse

BA3 ×1 9805754 3×8mmタッピングビス
Tapping screw
Schneidschraube
Vis taraudeuse

BB7 ×6 9805662 3×10mmフランジタッピングビス
Flange tapping screw
Kragenschraube
Vis taraudeuse à flasque

BF5 ×1 2.6×16mmタッピングビス
Tapping screw
Schneidschraube
Vis taraudeuse

BA8 ×4 9805896 3mmナット
Nut
Mutter
Ecrou

BF6 ×1 9805611 5×9mmピローボール
Ball connector
Kugelkopf
Connecteur à rotule

両面テープ（薄）・×0
Double-sided tape (thin)
Doppelklebeband (dünn)
Adhésif double face (mince)

BD2 ×4 50592 5mmピローボール
Ball connector
Kugelkopf
Connecteur à rotule

BF7 ×1 50590 4mmピローボール
Ball connector
Kugelkopf
Connecteur à rotule

BC10 ×1 9805389 5mmピローボールナット
Ball connector nut
Kugelkopf-Mutter
Ecrou-connecteur à rotule

BA20 ×2 9805622 1150メタル
Metal bearing
Metall-Lager
Palier en métal

BF8 ×2 9805185 850メタル
Metal bearing
Metall-Lager
Palier en métal

BF9 ×2 0445563 4mmアジャスター
Adjuster
Einstellstück
Chape à rotule

BF10 ×2 3×100mm両ネジシャ
Threaded
Gewindest
Tige filetée

BD3 ×3 50596 5mmアジャス
Adjuster
Einstelst
Chape à r

BF11 ×1 2×39mm両ネジシャ
Threaded s
Gewindest
Tige filetée

BF12 ×1 3455035 アンテナホルダ
Antenna holder
Antennenhalter
Support d'ante

BF14 ×2 ステアリングシャ
Steering shaft
Lenkwelle
Axe de direction

BF13 ×2 ボディステー
Body stay
Karosserie-Halter
Support de carrosse

BG 金具袋詰 G 9400459
Metal parts bag G
Metallteile-Beutel G
Sachet des pièces métalliques G

BA1 ×2 9805853 3×8mm丸ビス
Screw
Schraube
Vis

BA2 ×8 3×6mm丸ビス
Screw
Schraube
Vis

BG1 ×2 9804200 3×10mm皿ビス
Screw
Schraube
Vis

BG2 ×1 3×25mm皿タッピングビス
Tapping screw
Schneidschraube
Vis taraudeuse

BG3 ×1 3×20mm皿タッピングビス
Tapping screw
Schneidschraube
Vis taraudeuse

BG4 ×1 9805631 ロゼットワッシャー
Rosette washer
Rosetten-Beilagscheibe
Rondelle Belleville

BG5 ×2 バッテリーパイプ
Battery pipe
Batterie-Rohr
Tube de pack d'accus

BG6 ×1 9805004 6×7mmスペーサー
Spacer
Distanzring
Entretoise

BG7 ×1 ホルダーシャフト
Holder shaft
Halterungszapfen
Axe de Support

BG8 ×1 7795004 ホルダースプリング
Holder spring
Halterfeder
Ressort de rappel

BG9 ×1 サポートプレ
Support plate
Lagerplatte
Plaquette de s

BG10 ×1 チェンジャーステー
Changer stay
Halterung des Gangwe
Support de changeur

BH 金具袋詰 H 9400655
Metal parts bag H
Metallteile-Beutel H
Sachet des pièces métalliques H

BH1 (OP) ×2
3×48mm丸ビス
Screw
Schraube
Vis

BC1 ×6
3×35mm丸ビス
Screw
Schraube
Vis

BH2 ×4 9805564
3×30mm丸ビス
Screw
Schraube
Vis

BB1 ×2 9804285
3×25mm丸ビス
Screw
Schraube
Vis

BC3 ×8 9805859
3×15mm丸ビス
Screw
Schraube
Vis

BC4 ×2 9805090
3×12mm丸ビス
Screw
Schraube
Vis

BA1 ×5 9805853
3×8mm丸ビス
Screw
Schraube
Vis

BA2 ×8
3×6mm丸ビス
Screw
Schraube
Vis

BB4 ×14
3×10mmトラス丸ビス
Screw
Schraube
Vis

BF1 ×1
3×10mmフランジ丸ビス
Flange screw
Kragenschraube
Vis à flasque

BH3 ×2
3×18mmタッピングビス
Tapping screw
Schneidschraube
Vis taraudeuse

BF4 ×8 50583
3×15mmタッピングビス
Tapping screw
Schneidschraube
Vis taraudeuse

BH4 ×4
3×12mmタッピングビス
Tapping screw
Schneidschraube
Vis taraudeuse

BH5 ×2
3×10mmタッピングビス
Tapping screw
Schneidschraube
Vis taraudeuse

BA3 ×16 9805754
3×6mmタッピングビス
Tapping screw
Schneidschraube
Vis taraudeuse

BH6 (OP) ×4 9805579
3×24mm皿タッピングビス
Tapping screw
Schneidschraube
Vis taraudeuse

BH7 ×2 9808043
2×12mm丸ビス
Screw
Schraube
Vis

BB5 ×4 9805368
2×10mm丸ビス
Screw
Schraube
Vis

BH8 ×23 9443023
2×6mm丸ビス
Screw
Schraube
Vis

BF2 ×4
2×5mmトラス丸ビス
Screw
Schraube
Vis

BH9 ×4 50573
2×8mmタッピングビス
Tapping screw
Schneidschraube
Vis taraudeuse

BH10 ×8 9805893
1.6×4mmキャップスクリュー
Cap screw
Zylinderkopfschraube
Vis à tête cylindrique

BE2 ×18 9805897
3mmフランジナット
Flange nut
Kragenmutter
Ecrou à flasque

BB9 ×2 2220001
3mmロックナット
Lock nut
Sicherungsmutter
Ecrou nylstop

BC8 ×4 9804230
2mmナット
Nut
Mutter
Ecrou

BA12 ×4 50586
3mmワッシャー
Washer
Beilagscheibe
Rondelle

BH11 ×2 9805758
2mmワッシャー
Washer
Beilagscheibe
Rondelle

BA14 ×4 50588
2mmEリング
E-Ring
Circlip

BH12 ×2 2955048
54mmOリング
O-ring
O-Ring
Joint torique

BH13 ×4 9805240
3mmOリング（黒）
O-ring (black)
O-Ring (schwarz)
Joint torique (noir)

BH14 ×2
ミラーステー
Mirror stay
Spiegelhalterung
Support de rétroviseur

BH15 ×2
6×10mmパイプ
Tube
Rohr

BH16 ×2
マフラーホルダー
Muffler holder
Auspuffhalter
Support d'échappement

BH17 ×2 9806088
マフラーウェイト
Muffler weight
Auspuffs-Gewicht
Lest d'échappement

BH18 ×2
ミラースプリング
Mirror spring
Rückspiegle-Feder
Ressort de rétroviseur

BH19 ×3
ボディマウント
Body mount
Karosserieaufhängung
Support de carrosserie

BH20 ×2
3×100mmバーシャフト
Bar shaft
Achse
Axe

BH21 ×1 4305048
パネルステー
Panel stay
Platten-Halterung
Support de panneau

BH22 ×1 5395069
マフラーステー
Muffler stay
Auspuff-Halterung
Support d'échappement

BH23 ×1
フォグランプステー
Fog lamp stay
Nebelleuchte-Halterung
Support de feux de brouillard

BH24 ×2
6×48mmシャフト
Shaft
Achse
Axe

工具袋詰 9400460
Tool bag
Werkzeug-Beutel
Sachet d'outillage

十字レンチ・×1
Box wrench 50038
Steckschlüssel
Clé à tube

六角棒レンチ（2.5mm）・×1 50038
Hex wrench (2.5mm)
Imbusschlüssel (2,5mm)
Clé Allen (2,5mm)

六角棒レンチ（1.5mm）・×1 50038
Hex wrench (1.5mm)
Imbusschlüssel (1,5mm)
Clé Allen (1,5mm)

Eリング工具・×1
Tool for E-ring
Werkzeug für E-Ring
Outil pour circlip

TAMIYA

メガネレンチ・×1
Wrench 5404002
Mutternschlüssel
Clé

8 TAMIYA 7

セラミックグリス・×2
Ceramic grease 87025
Keramikfett
Graisse céramique

板レンチ・・・・・×1
Wrench 4305506
Mutternschlüssel
Clé

6 TAMIYA 5.5

ネジロック剤・×1
Liquid Thread Lock 87004
Schraubensicherungsmittel
Frein-filet TAMIYA

LIQUID THREAD LOCK

ナイロンバンド・×14 50595
Nylon band
Nylonband
Collier nylon

20×120mm両面テープ（黒）・×2 50171
Double-sided tape (black)
Doppelklebeband (schwarz)
Adhésif double face (noir)

AFTER MARKET SERVICE CARD
When purchasing Tamiya replacement parts, please take or send this form to your local Tamiya dealer so that the parts required can be correctly identified and supplied. Please note that specifications, availability and price are subject to change without notice.

KUNDENNACHBETREUUNGS-KARTE
Wenn Sie TAMIYA-Ersatzteile kaufen möchten, nehmen Sie bitte zur Unterstützung dieses Formular mit zu Ihrem örtlichen Fachhändler. Bezüglich der Angaben, der Lagerhaltung der Artikel und der Preise sind Änderungen vorbehalten.

SERVICE APRES-VENTE
LISTE DE PIECES DETACHEES
Afin de vous permettre de vous procurer des pièces de rechange Tamiya, amenez cette liste à votre point de vente Tamiya qui ne manquera pas de vous renseigner. Veuillez noter que les caractéristiques, disponibilité et prix peuvent changer sans avis préavis.

PARTS CODE	
9335487	Front Body
9335488	Rear Body
9335489	Surf Board
4005118	Chassis Frame L
4005119	Chassis Frame R
9005817	A Parts (A1-A5)
0004447 *1	B Parts (B1 & B2, 1pc.)
50867 *1	TA04 C Parts (C1 & C2, 1 pc.)
9005869	D Parts (D1-D14, 2 pcs.)
9005819	E Parts (E1-E6)
0004449 *1	F Parts (F1-F12, 1 pc.)
9005821	G Parts (G1-G16)
9005822	H Parts (H1-H4)
9115047	J Parts (J1-J8)
9115194	K Parts (K1-K4)
0115372 *1	L Parts (L1-L10, 1 pc.)
9115195	M Parts (M1-M12)
9115198	N Parts (N1-N14)
9115196	P Parts (Clear & Clear Yellow, P1-P11)
9115197	Q Parts (Q1-Q3)
9115172	R Parts (R1-R8)
9225104	T Parts (T1 & T2)
9225105	W Parts (W1-W9)
9335484	Wheels (4 pcs.)
9400462	Tires (4 pcs.)
9335454	Final Gear Bag
9335128	Gear Bag
9400461	Shift Rod
9400456	Metal Parts Bag A
9400457	Metal Parts Bag B
9400452	Metal Parts Bag C
9400453	Metal Parts Bag D
9400455	Metal Parts Bag E
9400454	Metal Parts Bag F
9400459	Metal Parts Bag G
9400655	Metal Parts Bag H
9400460	Tool Bag
9805853	3x8mm Screw (BA1 x5)
9805754	3x8mm Tapping Screw (BA3 x10)
9805556	2x8mm Screw (BA4 x10)
9808090	5x5mm Grub Screw (BA5 x5)
9808089	3x3mm Grub Screw (BA6 x5)
9805557	4mm Flange Lock Nut (BA7 x4)
9805896	3mm Nut (BA8 x10)
9805889	2mm Lock Nut (BA9 x10)
50588	3mm Washer (BA12 x15)
50380	E-ring Set (BA13 x7, BA14 x12...etc.)
50588	2mm E-ring (BA14 x15)
9808082	Slipper Hub & Shaft Bag (BA15 x2, BA28 x1)
51238	1050 Ball Bearing (BA19 x4)
9805622	1150 Metal Bearing (BA20 x2)
3545010	20T Gear (BA22)
3545027	13T Gear (BA23)
3545026	16T Pinion Gear (BA24)
3545028	16T Gear (BA25)
3485161	Gear Shaft A (BA29)
3485162	Gear Shaft B (BA30)
3485163	Gear Shaft C (BA31)
3485164	Gear Shaft D (BA32)
9808051	Pressure Disk (BA40 x2)
4305125	Motor Plate (BA42)
9805895	3x20mm Screw (BB2 x10)
9804159	3x10mm Screw (BB3 x10)
9805866	2x10mm Screw (BB5 x10)
50576	3x10mm Countersunk Tapping Screw (BB6 x10)
9805662	3x10mm Flange Tapping Screw (BB7 x5)
9805911	2.6x8mm Tapping Screw (BB8 x10)
2220001	3mm Lock Nut (BB9 x1)
9808084	Front Guard Pipe (BB11 x4)
9805584	3x32mm Screw (BC2 x4)
9805859	3x15mm Screw (BC3 x4)
9805898	3x12mm Screw (BC4 x10)
9804230	2mm Nut (BC8 x10)
9805389	5mm Ball Connector Nut & Ball Connector Bag (BC10 x4, BD2 x2)
9808112	2.4x11mm Screw Pin (BC11 x2)
3485158 *1	Diff. Shaft A (BC12 x1)
3485159 *1	Diff. Shaft B (BC13 x1)
9808085	Ring Gear & Bevel Gear Shaft Bag (BC14 & BC18, 2 pcs. each)
9405620	Bevel Gear Bag (BC15 x4, BC16 x6, BC17 x2)
3455976 *1	Propeller Joint (BC23 x1)
9808091	Leaf Spring A (BC24 x4)
9808095	Leaf Spring E (BC25 x4)
9808092	Leaf Spring B (BC26 x4)
9808093	Leaf Spring C (BC27 x4)
9808094	Leaf Spring D (BC28 x4)
50597	Damper O-ring (Red, BD1 x10)
50592	5mm Ball Connector (BD2 x10)
50596	5mm Adjuster (BD3 x6)
50682	TA04 King Pin Set (BD4 x4)
9804193 *1	Wheel Axle (BD7 x2)
50594	2x10mm Shaft (BD8 x10)
5305082 *1	3x117mm Threaded Shaft (BD9 x1)
2500024 *1	3x18mm Threaded Shaft (BD10 x1)
5305083 *1	Steering Rod (BD11 x1)
9804163	3x27mm Screw (BE1 x10)
9805897	3mm Flange Nut (BE2 x10)
9805687	4mm O-ring (Black, BE3 x4)
9808086	Damper Collar A (BE4 x5)
9808087	Damper Collar B (BE5 x5)
50583	3x15mm Tapping Screw (BF4 x10)
9805611	5x9mm Ball Connector (BF6 x5)
50590	4mm Ball Connector (BF7 x5)
9805185	850 Metal Bearing (BF8 x2)
0445563	4mm Adjuster (BF9 x3)
3455035	Antenna Holder (BF12)
9804200	3x10mm Countersunk Head Screw (BG1 x10)
9805631	Rosette Washer (BG4 x4)
9805884	6x7mm Spacer (BG6 x10)
7795004	Spring Set for M-Chassis (BG8 x2...etc.)
9805664	3x30mm Screw (BH2 x2)
9443023	2x6mm Screw (BH8 x2)
50573	2x8mm Tapping Screw (BH9 x10)
9805893	1.6x4mm Cap Screw (BH10 x10)
9805758	2mm Washer (BH11 x5)
9808088	Muffler Weight (BH17 x2)
4305048	Panel Stay (BH21)
5395069	Muffler Stay (BH22)
4015026	Underguard
9808083	Front Guard Stay (2 pcs.)
53174	Friction Damper Grease (Soft)
7435079	Motor
6095010	Antenna Pipe (30cm) (Black)
9495521	Sticker Bag
1050664	Instructions
*1	Requires 2 sets for one car.

部品請求について

For Japanese use only!

★部品をなくしたり、こわした方は、このステッカーが貼られたカスタマーサービス取次店でご注文いただけます。また、当社カスタマーサービスに直接ご注文する場合は、右記の方法でご注文することができます。詳しくは当社カスタマーサービスまでお問い合わせください。

①《郵便振替のご利用法》
郵便局の払込用紙の通信欄に下のカードを参考にITEM番号、スケール、製品名、部品名、部品コード、数量を必ずご記入ください。振込人住所欄にはお電話番号もお書きいただき、口座番号·00810-9-1118、加入者名·（株）タミヤでお振込ください。

②《代金引換のご利用法》
パーツ代金に加えて代引き手数料（315円）をご負担いただければ、電話またはホームページより代金引換によるご注文をお受けいたします。

③《タミヤカードのご利用法》
タミヤカードをご利用の場合、代金はご指定金融機関の口座引き落としとなります。ご注文は電話またはホームページよりお受けいたします。

《住所》 〒422-8610 静岡市駿河区恩田原3-7
株式会社タミヤ カスタマーサービス係
《お問い合わせ電話番号》 静岡 **054-283-0003**
東京 **03-3899-3765**（静岡へ自動転送）
営業時間/平日▶8:00~20:00 土、日、祝日▶8:00~17:00
《カスタマーサービスアドレス》
http://tamiya.com/japan/customer/cs_top.htm

TAMIYA

1/10 R/C

トヨタ ハイラックス ハイリフト

ITEM 58397

★価格は予告なく変更となる場合があります。

部品名	価格	部品コード
フロントボディ	1,700円	9335487
リヤボディ	1,900円	9335488
サーフボード	680円	9335489
シャーシフレームL	1,600円	4005118
シャーシフレームR	1,600円	4005119
Aパーツ	1,300円	9005817
Bパーツ（1枚）	800円	0004447
Dパーツ（2枚）	1,100円	9005869
Eパーツ	930円	9005819
Fパーツ（1枚）	860円	0004449
Gパーツ	850円	9005821
Hパーツ	860円	9005822
Jパーツ	620円	9115047
Kパーツ	1,400円	9115194
Lパーツ（1枚）	700円	0115372
Mパーツ	840円	9115195
Nパーツ	1,200円	9115198
Pパーツ（クリヤー·クリヤーイエロー 各1枚）	640円	9115196
Qパーツ	350円	9115197
Rパーツ	870円	9115172
Tパーツ	1,100円	9225104
Wパーツ	1,000円	9225105
ホイール（4本）	1,600円	9335484
タイヤ（4本）	1,900円	9400462
ファイナルギヤ袋詰	670円	9335454
ブラギヤ袋詰	470円	9335128
シフトロッド	480円	9400461
金具袋詰A	6,200円	9400456
ギヤシャフトA	720円	3485161
ギヤシャフトB	640円	3485162
ギヤシャフトC	320円	3485163
ギヤシャフトD	390円	3485164
スリッパーハブ、1.6×8㎜シャフト（2本）	390円	9808082
16Tピニオンギヤ	330円	3545026
20Tミッションギヤ	320円	3545010
16Tミッションギヤ	420円	3545028
13Tミッションギヤ	320円	3545027
プレッシャーディスク（2枚）	260円	9808051
モータープレート	120円	4305125
1150メタル（2個）	220円	9805622
5×5㎜イモネジ（5個）	230円	9808090
3×3㎜イモネジ（5個）	250円	9808089
3×8㎜タッピングビス（10本）	180円	9805754
3×8㎜丸ビス（5本）	200円	9805853
2×8㎜丸ビス（10本）	170円	9805556
4㎜フランジロックナット（4個）	180円	9805557
3㎜ナット（10個）	210円	9805896
2㎜ロックナット（10個）	310円	9805889
金具袋詰B	2,300円	9400457
アンダーガード	800円	4015026
フロントガードステー（2個）	620円	9808083
フロントガードパイプ（4本）	750円	9808084
3×10㎜フランジタッピングビス（5本）	200円	9805662
2.6×8㎜タッピングビス（10本）	260円	9805911
3×20㎜丸ビス（10本）	210円	9805895
3×10㎜丸ビス（10本）	220円	9804159
2×10㎜丸ビス（10本）	220円	9805866
3㎜ロックナット（1個）	90円	2220001
金具袋詰C	8,600円	9400452
プロペラジョイント（1個）	1,200円	3455976
デフシャフトA（1本）	500円	3485158
デフシャフトB（1本）	430円	3485159
リングギヤ、ドライブベベル（各2個）	1,100円	9808085
ベベルギヤ大（4個）、小（6個）、ベベルシャフト（2個）	470円	9405620
リーフスプリングA（4個）	530円	9808091
リーフスプリングB（4個）	440円	9808092
リーフスプリングC（4個）	430円	9808093
リーフスプリングD（4個）	420円	9808094
リーフスプリングE（4個）	460円	9808095
3×32㎜丸ビス（4本）	220円	9805584
3×15㎜丸ビス（4本）	200円	9805859
3×12㎜丸ビス（10本）	210円	9805898
2.4×11㎜スクリューピン（2本）	400円	9808112
5㎜ピローボールナット（4個）、5㎜ピローボール（2個）	170円	9805389
2㎜ナット（10個）	210円	9804230
金具袋詰D	1,700円	9400453
ホイールアクスル（2個）	450円	9804193
ステアリングロッド（1本）	300円	5305083
3×117㎜両ネジシャフト（1本）	180円	5305082
3×18㎜両ネジシャフト（1本）	120円	2500024
金具袋詰E	2,800円	9400455
ダンパーカラーA（5個）	500円	9808086
ダンパーカラーB（5個）	500円	9808087
3×27㎜丸ビス（10本）	230円	9804163
4㎜Oリング（黒·5個）	200円	9805687
3㎜フランジナット（10個）	210円	9805897
金具袋詰F	1,000円	9400454
アンテナホルダー	120円	3455035
850メタル（2個）	120円	9805185
5×9㎜ピローボール（5個）	350円	9805611
4㎜アジャスター（3個）	170円	0445563
金具袋詰G	700円	9400459
6×7㎜スペーサー（10個）	300円	9805884
3×10㎜皿ビス（10本）	200円	9804200
ロゼットワッシャー（4個）	170円	9805631
金具袋詰H	2,200円	9400655
ボディステー	270円	4305048
マフラーステー	430円	5395069
マフラーウェイト（2個）	280円	9808088
3×30㎜丸ビス（2本）	150円	9805664
3×25㎜丸ビス（2本）	160円	9804285
2×12㎜丸ビス（2本）	160円	9808043
2×6㎜丸ビス（2本）	150円	9443023
1.6×4㎜キャップスクリュー（10本）	280円	9805893
3㎜Oリング（黒·7個）	120円	9805240
2㎜ワッシャー（5個）	200円	9805758
工具袋詰	1,000円	9400460
モーター（平端子）	1,350円	7435079
ステッカー袋詰（ステッカーa、ステッカーb、インレットマーク、ラバーシート、両面テープ（薄））	1,050円	9495521

この他にも修理や整備のためのRCスペアパーツが発売されています。お近くの模型店店頭、または当社カスタマーサービスでお買い求めください。

		送料	
Cパーツ	300円·	140円	SP.867
4㎜Eリング（7個）、2㎜Eリング（12個）	100円·	90円	SP.360
2×8㎜タッピングビス（10本）	100円·	80円	SP.573
3×10㎜皿タッピングビス（10本）	100円·	80円	SP.578
3×15㎜タッピングビス（10本）	150円·	80円	SP.583
3㎜ワッシャー（15個）	100円·	80円	SP.586
2㎜Eリング（15個）	100円·	80円	SP.588
4㎜ピローボール（5個）	150円·	80円	SP.590
5㎜ピローボール（10個）	300円·	80円	SP.592
2×10㎜シャフト（10本）	150円·	80円	SP.594
5㎜アジャスター（6個）	150円·	90円	SP.596
3㎜Oリング（赤·10個）	150円·	80円	SP.597
キングピン（4本）	150円·	90円	SP.882
1050ベアリング（4個）	500円·	120円	SP.1239
ダンパーグリス（ソフト）	600円·	140円	OP.174
ホルダースプリング（2個）	180円·	90円	AO.5004

《送料について》送料が表示されている部品は、送料が別に必要です。部品を2個以上ご注文の場合、最も高い送料（1個分）だけで結構です。部品の合計が5,000円を超える場合、送料はサービスとなります。